PK-TUOTE OY TARRANTIE 12 08500 LOHJA PUH. +358 40 4143518 www.pktuote.fi	SUUNN. TYÖN NRO	OSASTOIVARAKENNE EI240	DET BM-SS10
	PVM. 20.08.2024 / PIIRTÄJÄ MKY	PALOKATKON PALOLUOKKA EI240	
KOHDE	SISÄLTÖ KAAPELILÄPIVIENTI BETONISEINÄSSÄ		
MUUT HUOMIOT:			

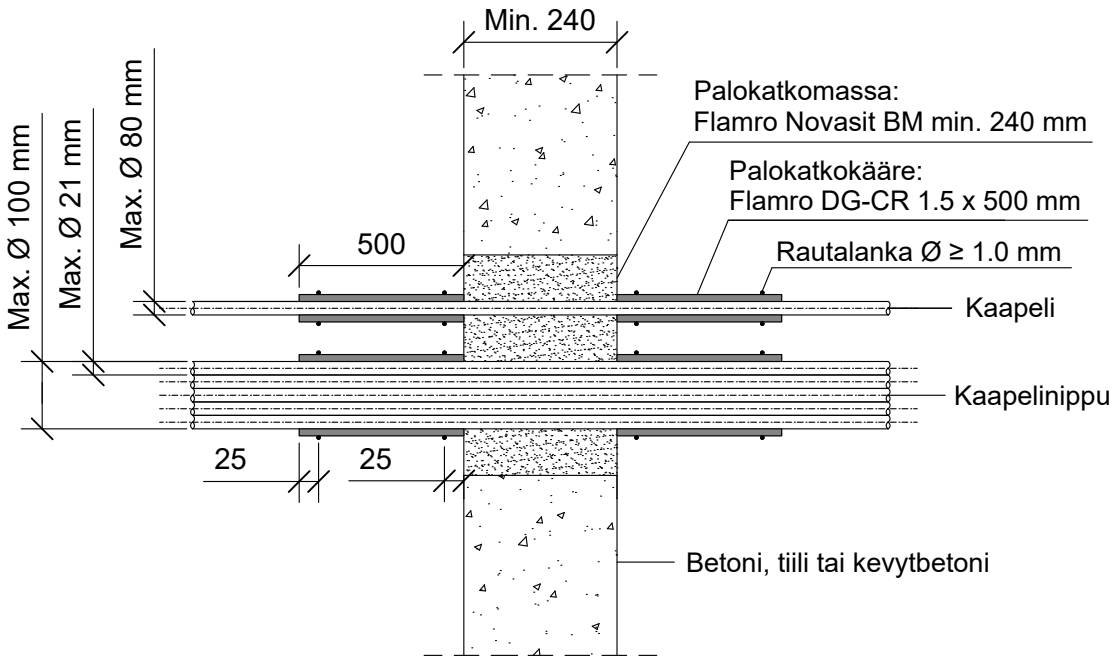

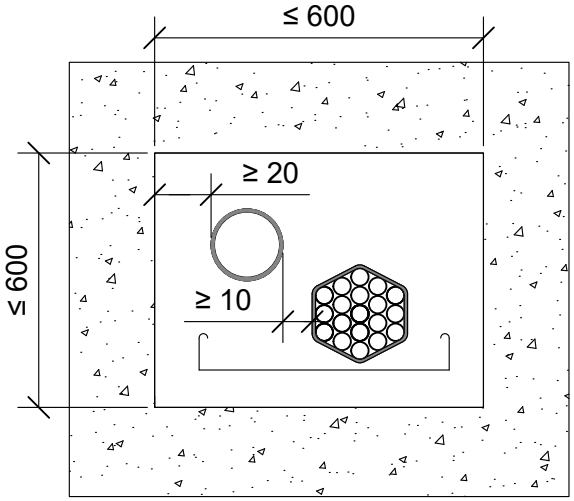

Kaapelit, kaapeliniput.	Palokatkokääre: Flamro DG-CR 1.5				
Max. koko	Kierrokset	Pituus	Ulkopuolella	Sisäpuolella	Paloluokka
Ø 80 mm	2 + ≥ 45 mm	500 mm	500 mm	0 mm	EI240
Nippu Ø 100 mm, kaapeli Ø 21 mm	2				

Hyväksyntä / Asiakirja	ETA-22/0051, ETA-16/0268
Max. aukon koko	600 x 600 mm
Palokatkomassa	Flamro Novasit BM paksuus min. 240 mm
Palokatkokääre	Flamro DG-CR 1.5 x 500 mm, molemmin puolin seinärakennetta. Rautalankakiinnitys.
Kaapelihyllyt	Kanssa tai ilman.
Tekniikan täyttöaste	Max. 60% aukon pinta-alasta