PK-TUOTE OY TARRANTIE 12 08500 LOHJA PUH. +358 40 4143518 www.pktuote.fi	SUUNN. TYÖN NRO		OSASTOIVARAKENNE EI90	DET FLA2-PS13
	PVM. 22.08.2024	PIIRTÄJÄ MKY	PALOKATKON PALOLUOKKA EI90 EI120	

KOHDE

SISÄLTÖ
PUTKILÄPIVIENTI BETONISEINÄSSÄ
TERÄS, RUOSTUMATON TERÄS, VALURAUTA TAI KUPARIPUTKI

MUUT HUOMIOT:

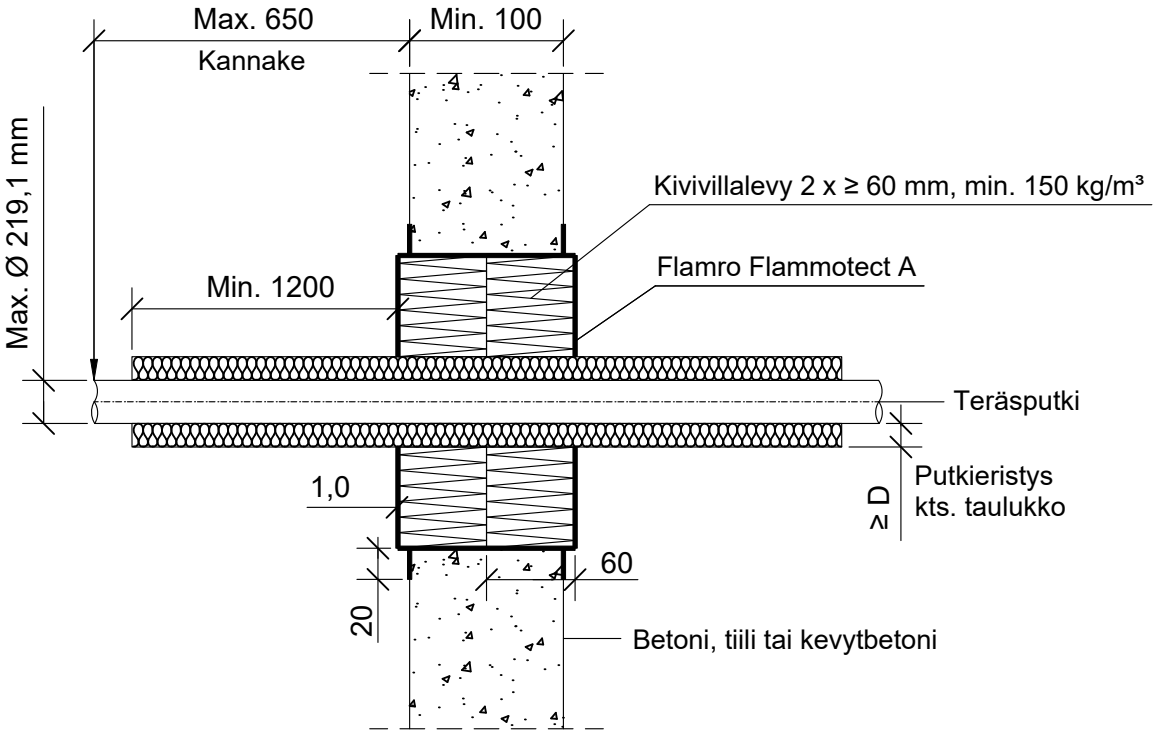

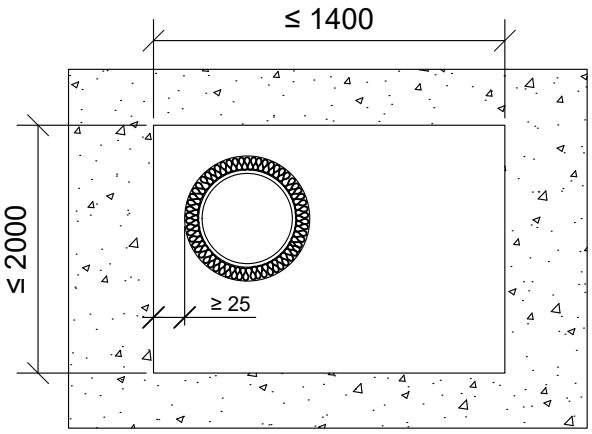

*Pituus molemmin puolin seinärakennetta villalevyn pinnasta.

Teräs, ruostumaton teräs, valurauta tai kupariputki	Putkieristys: Kivivilla ≥ 35 kg/m³		
Max. putki koko	*Pituus	Paksuus (D)	Paloluokka
Ø 15 mm	≥ 250 mm	≥ 20 mm	EI120
Ø 22 mm	≥ 450 mm	20 - 100 mm	
Ø 60 mm	≥ 200 mm	30 - 100 mm	
Ø 88,9 mm	≥ 450 mm		

Teräs, ruostumaton teräs tai valurautaputki	Putkieristys: Kivivilla ≥ 35 kg/m³		
Max. putki koko	*Pituus	Paksuus (D)	Paloluokka
Ø 42 mm	≥ 250 mm	30 - 100 mm	EI120
Ø 114,3 mm	≥ 450 mm		
Ø 159 mm	≥ 1200 mm	≥ 100 mm	
Ø 219,1 mm	≥ 1200 mm	30 - 100 mm	EI90

Hyväksyntä / Asiakirja	ETAG 026-2, EN 13501-2, ETA 22/0052
Max. aukon koko	1400 x 2000 mm
Palokatkopinnoite / -kitti	Flamro Flammotect A, kivivillalevyn pinnassa paksuus ≥ 1,0 mm.
Kivivillalevy	Kivivillalevy ≥ 60 mm, tiheys min. 150 kg/m³. Asennetaan Flammotect A:lla molemmin puolin seinärakennetta. Tyhjien välien täyttö sullontavillallla.
Putkieristys	Kivivilla ≥ 35 kg/m³, sulamispiste 1000 °C,. Rautalankakiinnitys.
Kannake	Max. 650 mm molemmin puolin seinärakennetta.
Tekniikan täyttöaste	Max. 60% aukon pinta-alasta