PK-TUOTE OY
TARRANTIE 12
08500 LOHJA
PUH. +358 40 4143518
www.pktuote.fi

SUUNN. TYÖN NRO		OSASTOIVARAKENNE	DET
		EI120	BM-PL9
PVM.	PIIRTÄJÄ	PALOKATKON PALOLUOKKA	
20.08.2024	MKY	EI120	

KOHDE

SISÄLTÖ
PUTKILÄPIVIENTI ONTELOLAATTA VÄLIPOHJASSA
TERÄS, RUOSTUMATON TERÄS, VALURAUTA TAI KUPARIPUTKI

MUUT HUOMIOT:

Putki voi kulkea 45° tai 90° kulmassa.

**Erillinen onteloiden tiivistys / täyttö palamattomalla materiaalilla ennen asennusta tarvittaessa.

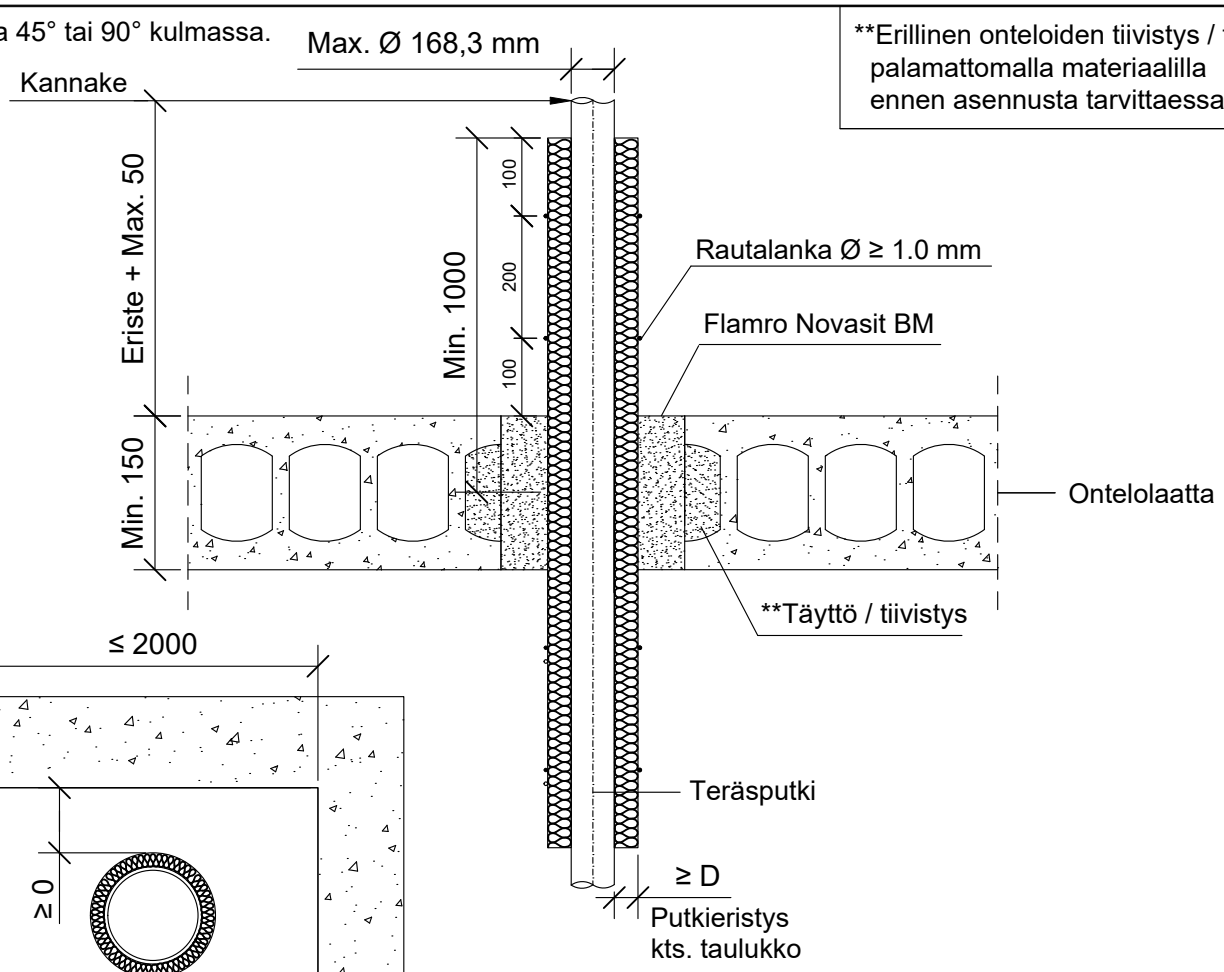

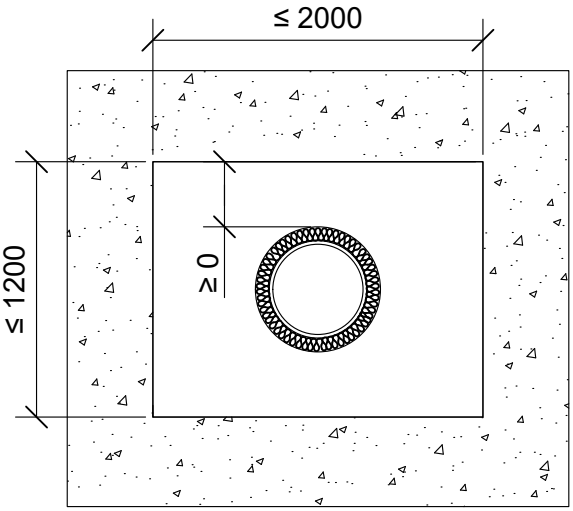

*Pituus molemmin puolin välipohjarakenteen keskeltä.

Kupariputki	Putkieristys: Kivivilla ≥ 150 kg/m³	
Max. putki koko	*Pituus	Paksuus (D)
Ø 15 mm	≥ 250	≥ 22,5 mm
Ø 42 mm	≥ 500	≥ 19 mm
Ø 54 mm		≥ 38 mm
Ø 108 mm	≥ 1000	≥ 38 mm

Teräs, ruostumaton teräs tai valurautaputki	Putkieristys: Kivivilla ≥ 150 kg/m³	
Max. putki koko	*Pituus	Paksuus (D)
Ø 15 mm	≥ 250	≥ 22,5 mm
Ø 28 mm	≥ 500	≥ 26 mm
Ø 42 mm		≥ 19 mm
Ø 54 mm		≥ 38 mm
Ø 114,3 mm	≥ 750	≥ 33 mm
Ø 168,3 mm	≥ 1000	≥ 40 mm

Kupariputki	Putkieristys: Kivivilla ≥ 35 kg/m³	
Max. putki koko	*Pituus	Paksuus (D)
Ø 15 mm	≥ 250	≥ 20 mm
Ø 28 mm	≥ 500	≥ 20 mm
Ø 42 mm		≥ 30 mm
Ø 54 mm		≥ 40 mm
Ø 88,9 mm	≥ 750	≥ 60 mm

Teräs, ruostumaton teräs tai valurautaputki	Putkieristys: Kivivilla ≥ 35 kg/m³	
Max. putki koko	*Pituus	Paksuus (D)
Ø 15 mm	≥ 250	≥ 20 mm
Ø 28 mm	≥ 500	≥ 20 mm
Ø 42 mm		≥ 30 mm
Ø 114,3 mm		≥ 40 mm
Ø 168,3 mm	≥ 1000	≥ 40 mm

Hyväksyntä / Asiakirja	ETA-22/0051
Max. aukon koko	1200 x 2000 mm
Palokatkomassa	Flamro Novasit BM, paksuus min. 150 mm
Putkieristys	Kivivilla ≥ 35 kg/m³ / ≥ 150 kg/m³, sulamispiste ≥ 1000 °C. Rautalankakiinnitys.
Kannake	Eristeen pituus + max. 50 mm yläpuolella välipohjarakennetta.
Tekniikan täyttöaste	Max. 60% aukon pinta-alasta
CT-varaus	Mahdollistaa kaikki varauskoot, asennus CT-varauksen asennusohjeen mukaisesti.