PK-TUOTE OY TARRANTIE 12 08500 LOHJA PUH. +358 40 4143518 www.pktuote.fi	SUUNN. TYÖN NRO	OSASTOIVARAKENNE EI120	DET BM-SL2
	PVM. 20.08.2024 / PIIRTÄJÄ MKY	PALOKATKON PALOLUOKKA EI120	

KOHDE

SISÄLTÖ
KAAPELILÄPIVIENTI BETONI VÄLIPOHJASSA

MUUT HUOMIOT:

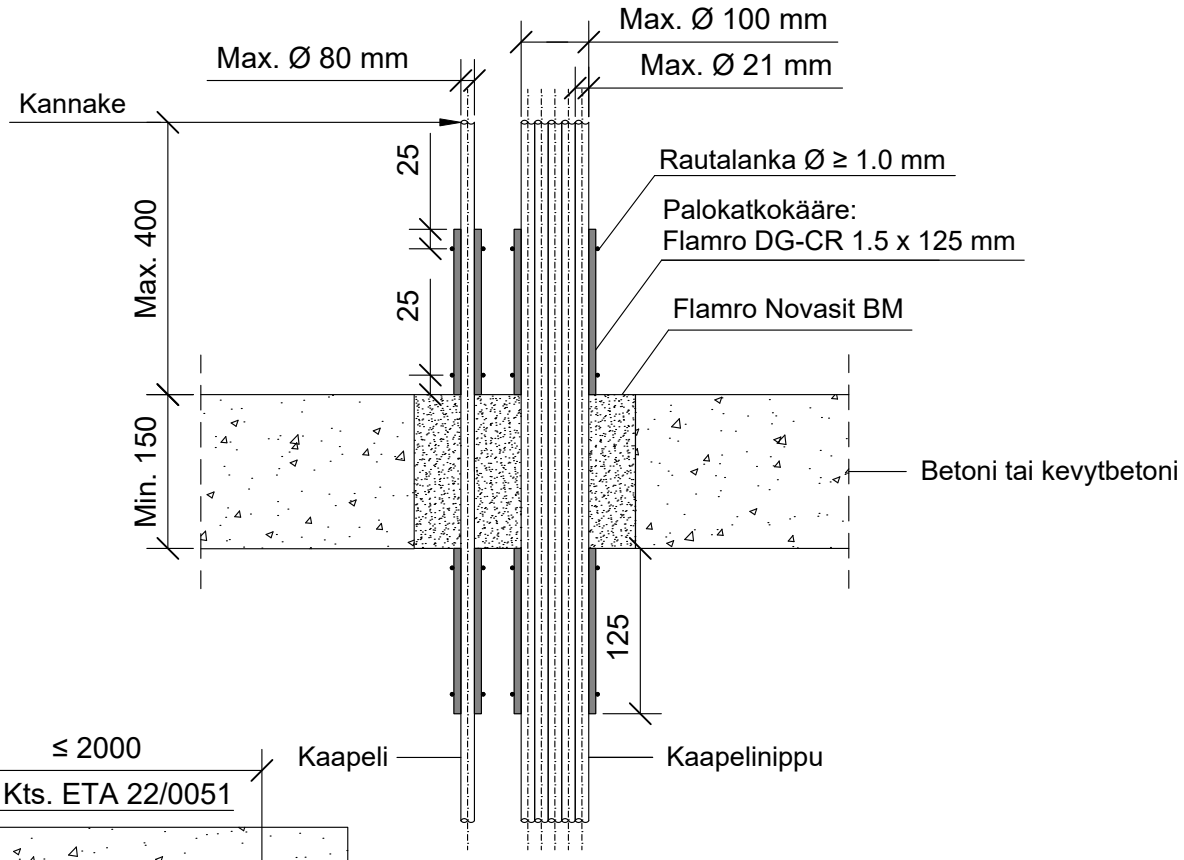

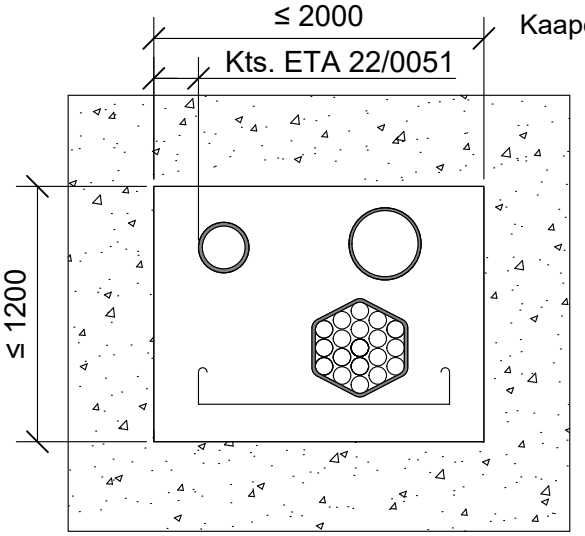

Kaapelit, kaapeliniput.	Palokatkokääre: Flamro DG-CR 1.5 x 125 mm				
Max. koko	Kierrokset	Leveys	Ulkopuolella	Sisäpuolella	Paloluokka
Ø 32 mm	-	-	-	-	EI120
Ø 50 mm	2 + ≥ 45 mm	125 mm	125 mm	0 mm	EI120
Ø 80 mm		125 mm	125 mm		EI120
Nippu Ø 100 mm, kaapeli Ø 21 mm	1 + ≥ 45 mm	125 mm	125 mm		EI120

Hyväksyntä / Asiakirja	ETA-22/0051, ETA-16/0268
Max. aukon koko	1200 x 2000 mm
Palokatkomassa	Flamro Novasit BM paksuus min. 150 mm
Palokatkokääre	Flamro DG-CR 1.5 x 125 mm, molemmin puolin välipohjarakennetta. Rautalankakiinnitys.
Kaapelihyllyt	Kanssa tai ilman.
Kannake	Max. 400 mm yläpuolella välipohjarakennetta.
Tekniikan täyttöaste	Max. 60% aukon pinta-alasta
CT-varaus	Mahdollistaa kaikki varauskoot, asennus CT-varauksen asennusohjeen mukaisesti.