PK-TUOTE OY TARRANTIE 12 08500 LOHJA PUH. +358 40 4143518 www.pktuote.fi	SUUNN. TYÖN NRO		OSASTOIVARAKENNE EI120	DET BM-SL5
	PVM. 20.08.2024	PIIRTÄJÄ MKY	PALOKATKON PALOLUOKKA EI120	

KOHDE

SISÄLTÖ
KAAPELILÄPIVIENTI BETONI VÄLIPOHJASSA
MUOVINEN SUOJAPUTKI PE-HD

MUUT HUOMIOT:

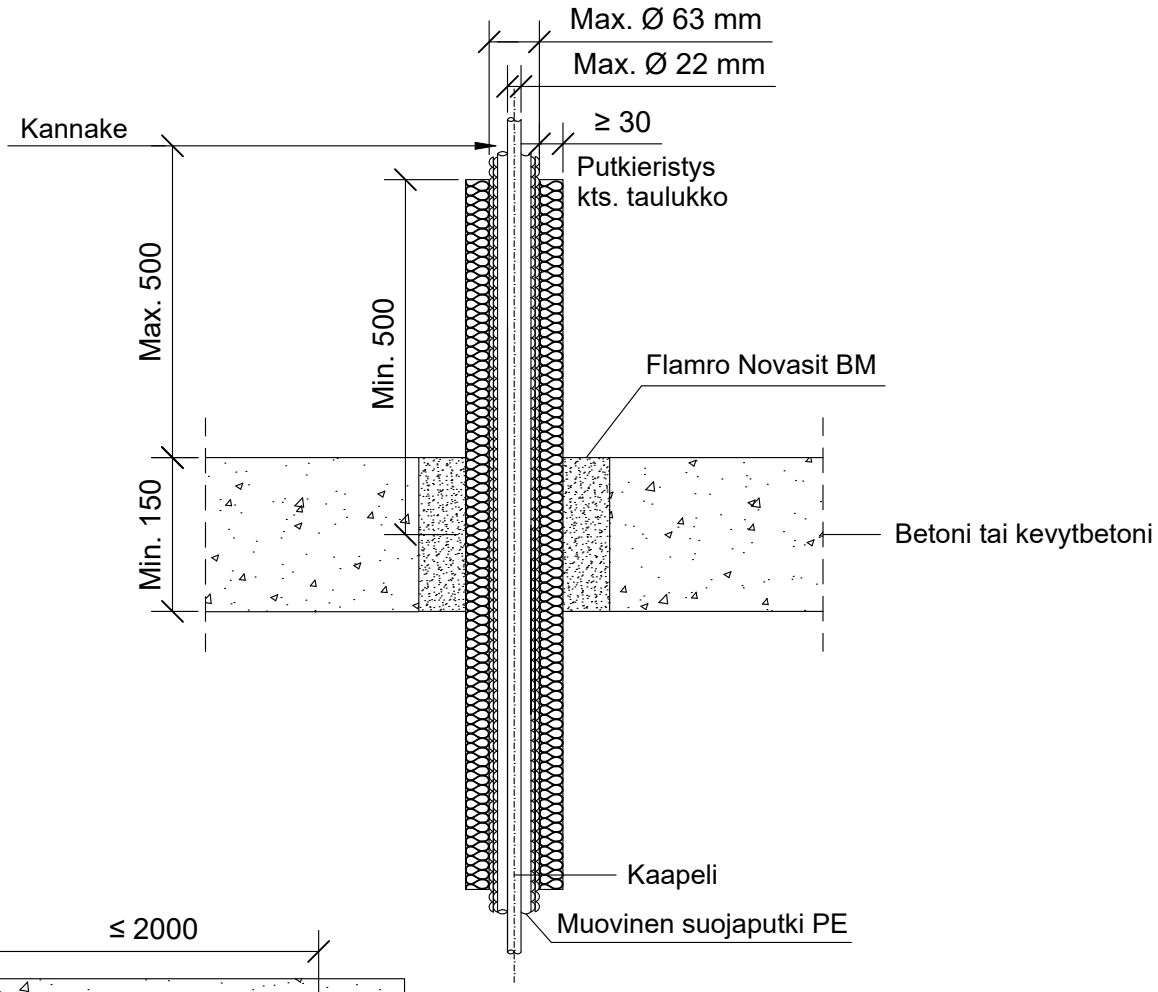

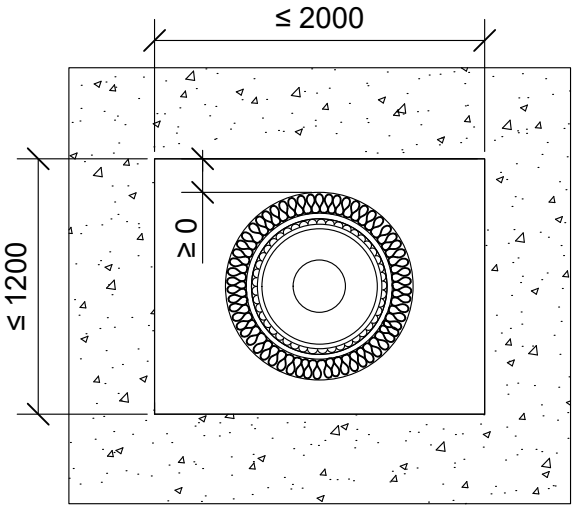

Hyväksyntä / Asiakirja	ETA-22/0051
Max. aukon koko	1200 x 2000 mm
Palokatkomassa	Flamro Novasit BM paksuus min. 150 mm
Putkieristys	Kivivilla ≥ 40 kg/m³, paksuus min. 30 mm, pituus min. 500 keskeltä aukkoa molemmin puolin välipohjarakennetta. Rautalankakiinnitys.
Kannake	Max. 500 mm yläpuolella välipohjarakennetta.
Max. suojaputki koko	Max. Ø 63 mm, kaapeli max. Ø 22 mm
Tekniikan täyttöaste	Max. 60% aukon pinta-alasta
CT-varaus	Mahdollistaa kaikki varauskoot, asennus CT-varauksen asennusohjeen mukaisesti.