PK-TUOTE OY TARRANTIE 12 08500 LOHJA PUH. +358 40 4143518 www.pktuote.fi	SUUNN. TYÖN NRO	OSASTOIVARAKENNE EI120	DET ES-SL2
	PVM. 13.09.2024 / PIIRTÄJÄ MKY	PALOKATKON PALOLUOKKA EI120	

KOHDE

SISÄLTÖ
KAAPELILÄPIVIENTI BETONI VÄLIPOHJASSA
MUOVISET SUOJAPUTKET

MUUT HUOMIOT:

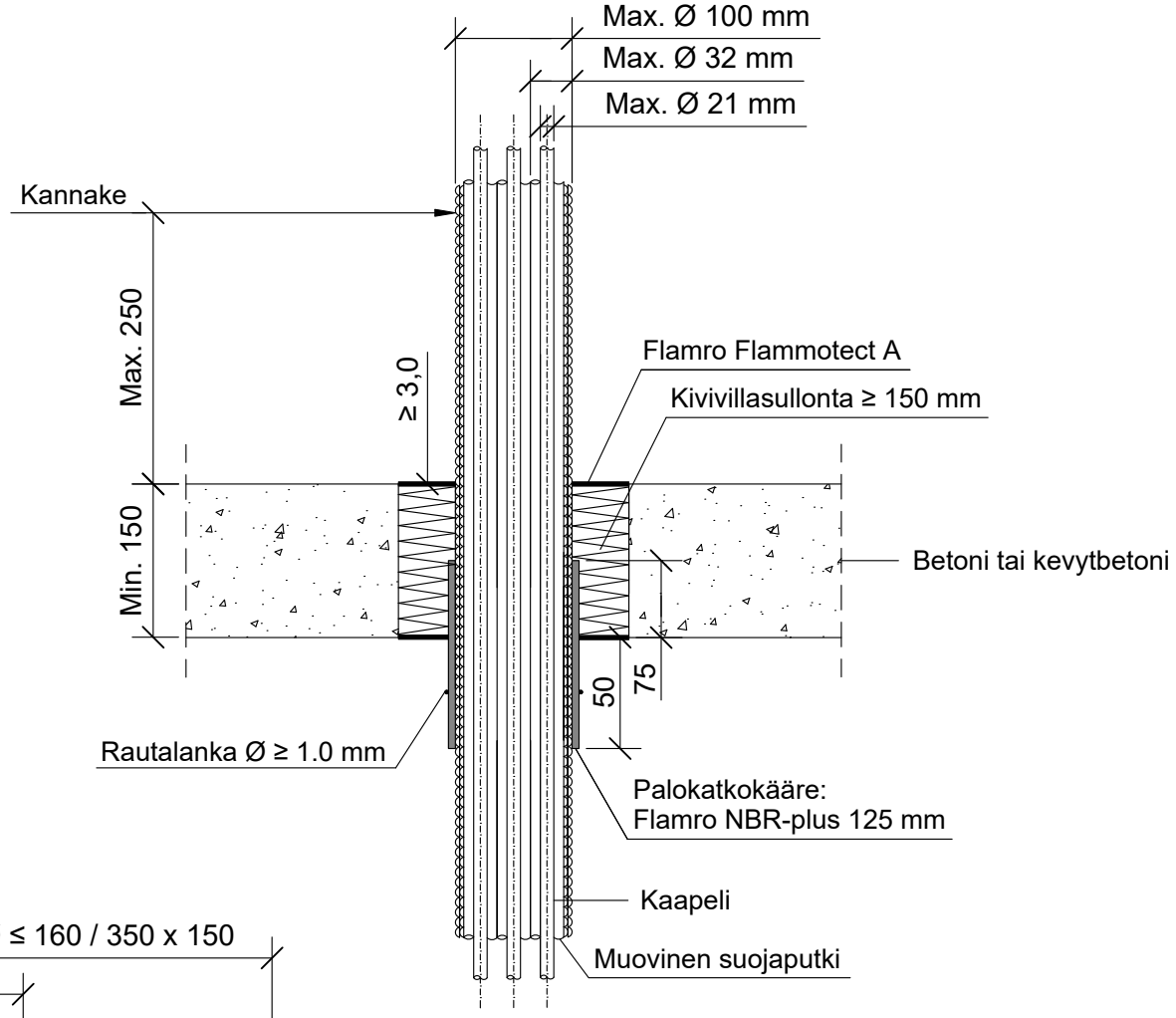

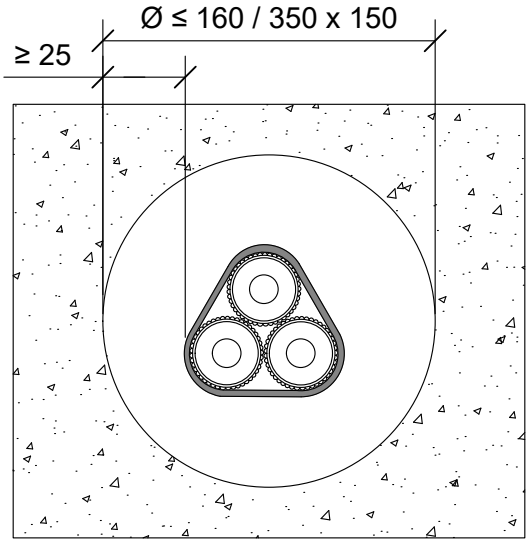

*Kaapelin kanssa tai ilman.

Muovinen suojaputki	Palokatkokääre: Flamro NBR-plus				
Max. koko	Kierrokset	Leveys	Ulkopuolella	Sisäpuolella	Paloluokka
nippu Ø 100 mm putki Ø 32 mm *kaapeli Ø 21 mm	2	125 mm	50 mm	75 mm	EI120

Muovinen suojaputki	Palokatkokääre: Flamro NBR-plus				
Max. koko	Kierrokset	Pituus	Ulkopuolella	Sisäpuolella	Paloluokka
putki Ø 32 mm *kaapeli Ø 21 mm	1	125 mm	50 mm	75 mm	EI120

Hyväksyntä / Asiakirja	ETAG 026-2, EN 13501-2, ETA 22/0052, ETA 21/00461
Max. aukon koko	Ø 160 mm tai 350 x 150 mm
Palokatkopinnoite / -kitti	Flamro Flammotect A, molemmin puolin välipohjarakennetta min. 3,0 mm syvyydeltä.
Palokatkokääre	Flamro NBR-plus 125 mm, alapuolelle välipohjarakennetta. Rautalankakiinnitys.
Taustan täyttö	Kivivillasullonta min. 150 mm.
Kaapelihylly	Kaapelihyllyt eivät saa kulkea palokatkon läpi.
Kannake	Max. 250 mm yläpuolelle välipohjarakennetta.