PK-TUOTE OY
TARRANTIE 12
08500 LOHJA
PUH. +358 40 4143518
www.pktuote.fi

SUUNN. TYÖN NRO		OSASTOIVARAKENNE	DET
		EI120	ETC-FPS-PPL2
PVM.	PIIRTÄJÄ	PALOKATKON PALOLUOKKA	
01.12.2023	MKY	EI120	

KOHDE

SISÄLTÖ
ILMANVAIHTOKANAVA PALOPELLILLÄ HALTON ETC
OSASTOIVASSA ONTELOLAATTA VÄLIPOHJASSA

MUUT HUOMIOT:

*Erillinen onteloiden tiivistys / täyttö palamattomalla materiaalilla ennen asennusta tarvittaessa.

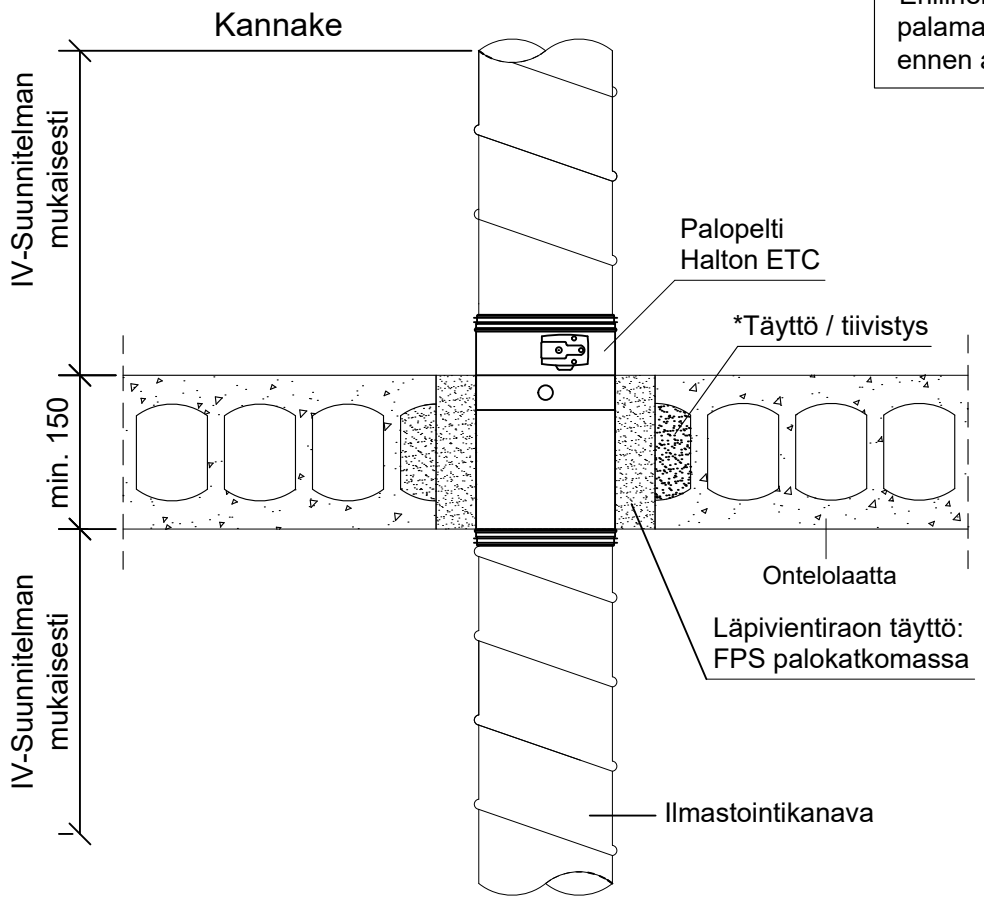

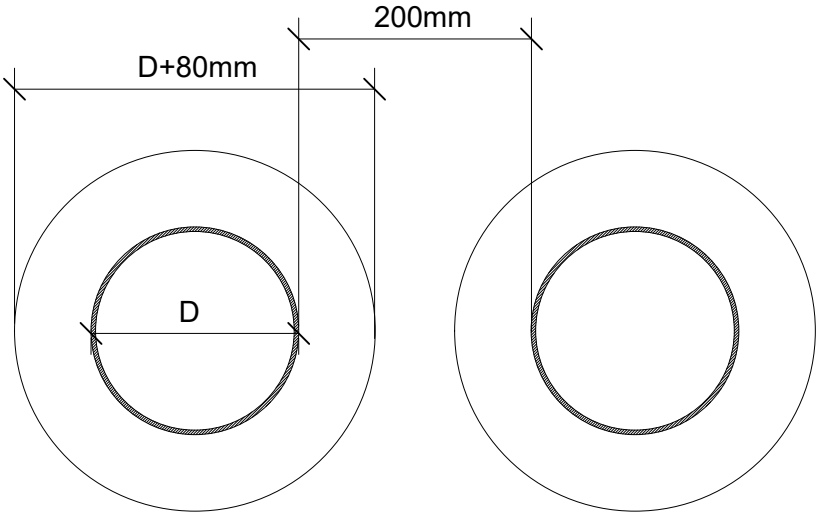

Palokatkomassan hyväksyntä
FPS ETA- 20/0464

Hyväksyntä	Palopeltivalmistajan hyväksyntä
Max. aukon koko	Iv- kanavan Ø + 80 mm
Palokatkomassan paksuus	FPS Palokatkomassa min. 100 mm
Kiinnikkeet	Mekaaninen kiinnitys palopeltivalmistajan asennusohjeen mukaan
Kannakointi	IV-suunnitelman mukaisesti välipohjan molemmille puolille
Putkityypit	Teräksinen ilmastointikanava
Max. putken koko	Ø 1000
Putkieriste	Palopeltivalmistajan asennusohjeen mukaan

Ilmaistointi kanavien palokatkot eivät kuulu ETAG 026-2 standardin piiriin, ensisijaisena asennusohjeena käytetään palopelti valmistajan ohjeistusta.