PK-TUOTE OY TARRANTIE 12 08500 LOHJA PUH. +358 40 4143518 www.pktuote.fi	SUUNN. TYÖN NRO	OSASTOIVARAKENNE EI60	DET FLA1-SL10
	PVM. 17.09.2024 / PIIRTÄJÄ MKY	PALOKATKON PALOLUOKKA EI60	
KOHDE	SISÄLTÖ KAAPELILÄPIVIENTI CLT-ELEMENTTI VÄLIPOHJASSA		
MUUT HUOMIOT:			

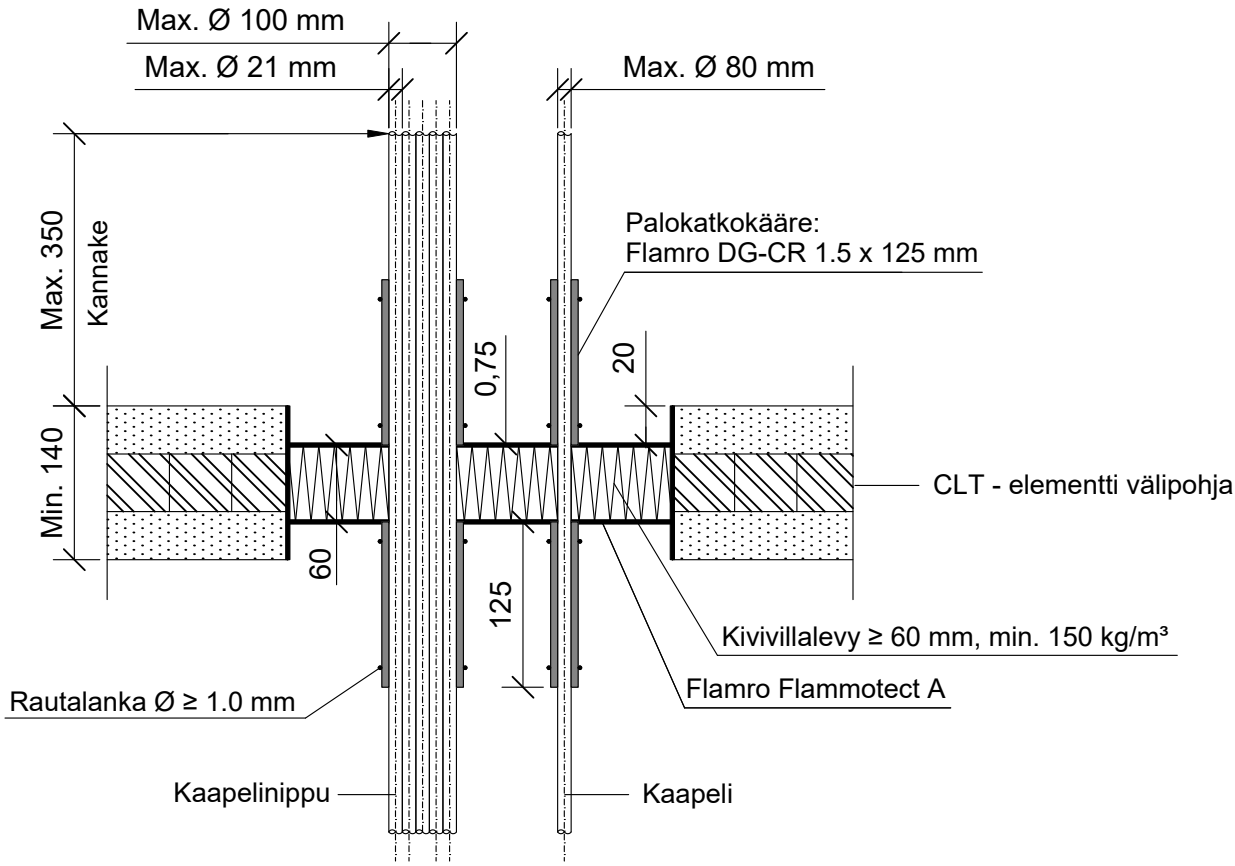

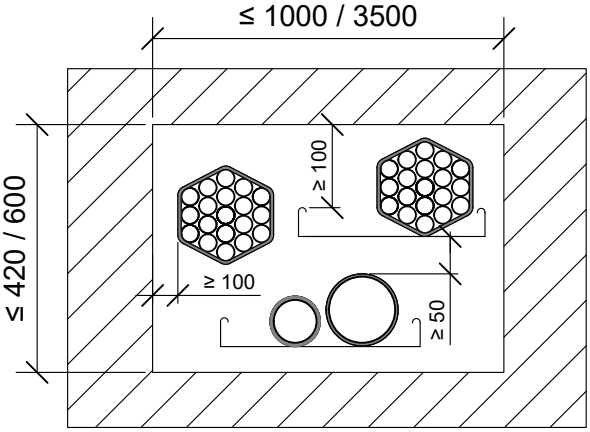

*Pituus molemmin puolin välipohjarakennetta villalevyn pinnasta.
**Yksittäinen kaapeliläpivienti ilman kaapelihyllyä.

Kaapelit, kaapeliniput	Palokatkokääre: Flamro DG-CR 1.5				
Max. koko	Pituus	Kierrokset	Sisäpuolella	*Ulkopuolella	Paloluokka
**Ø 21 mm	125 mm	1 + 45 mm	0 mm	125 mm	EI60
Ø 21 mm					
Ø 50 mm					
Ø 80 mm					
Nippu Ø 100 mm, kaapeli Ø 21 mm					

Hyväksyntä / Asiakirja	ETAG 026-2, EN 13501-2, ETA 22/0052, ETA 16/0268
Max. aukon koko	600 mm x 1000 mm / 420 mm x 3500 mm
Palokatkopinnoite / -kitti	Flamro Flammotect A, kivivillalevyn pinnassa paksuus ≥ 0,75 mm.
Palokatkokääre	Flamro DG-CR 1.5 x 125 mm, molemmin puolin välipohjarakennetta. Rautalankakiinnitys.
Kivivillalevy	Kivivillalevy ≥ 60 mm, tiheys min. 150 kg/m³. Asennetaan Flammotect A:lla rakenteen keskelle. Tyhjien välien täyttö sullontavillallla.
Kaapelihylly	Kanssa tai ilman.
Kannake	Max. 350 mm yläpuolella välipohjarakennetta.
Tekniikan täyttöaste	Max. 60% aukon pinta-alasta