PK-TUOTE OY
TARRANTIE 12
08500 LOHJA
PUH. +358 40 4143518
www.pktuote.fi

SUUNN. TYÖN NRO	OSASTOIVARAKENNE	DET
	EI90	FLA2-PL22
PVM. 17.09.2024	PIIRTÄJÄ MKY	PALOKATKON PALOLUOKKA EI90

KOHDE

SISÄLTÖ
PUTKILÄPIVIENTI CLT-ELEMENTTI VÄLIPOHJASSA
KOMPOSIITTIPUTKI (HENCO)

MUUT HUOMIOT:

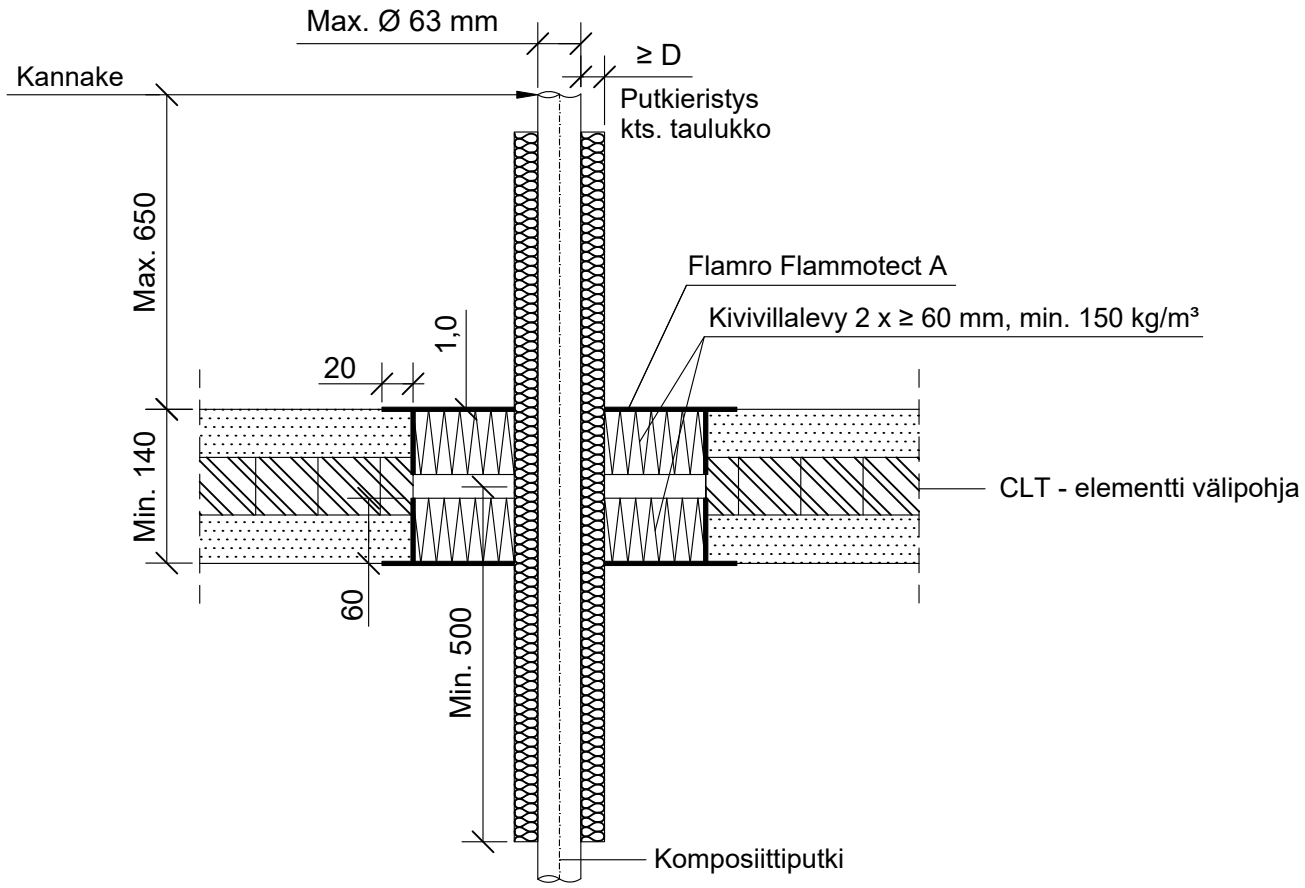

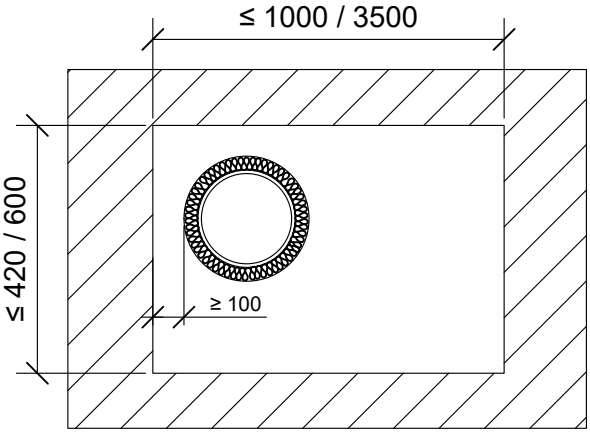

*Pituus molemmin puolin välipohjarakenteen keskeltä.

Komposiittiputki Henco	Putkieristys: Kivivilla ≥ 35 kg/m³	
Max. putki koko	*Pituus	Paksuus (D)
Ø 32 mm	≥ 500 mm	≥ 20 mm
Ø 63 mm		≥ 30 mm

Hyväksyntä / Asiakirja	ETAG 026-2, EN 13501-2, ETA 22/0052
Max. aukon koko	600 mm x 1000 mm / 420 mm x 3500 mm
Palokatkopinnoite / -kitti	Flamro Flammotect A, kivivillalevyn pinnassa paksuus ≥ 1,0 mm.
Kivivillalevy	Kivivillalevy ≥ 60 mm, tiheys min. 150 kg/m³. Asennetaan Flammotect A:lla molemmin puolin välipohjarakennetta. Tyhjien välien täyttö sullontavillallla.
Putkieristys	Kivivilla ≥ 35 kg/m³, sulamispiste 1000 °C,. Rautalankakiinnitys.
Kannake	Max. 650 mm yläpuolella välipohjarakennetta.
Tekniikan täyttöaste	Max. 60% aukon pinta-alasta