PK-TUOTE OY
TARRANTIE 12
08500 LOHJA
PUH. +358 40 4143518
www.pktuote.fi

SUUNN. TYÖN NRO		OSASTOIVARAKENNE	DET
		EI90	FLA2-SL3
PVM.	PIIRTÄJÄ	PALOKATKON PALOLUOKKA	
22.08.2024	MKY	EI90 EI120	

KOHDE

SISÄLTÖ
KAAPELILÄPIVIENTI BETONI VÄLIPOHJASSA
MUOVISET SUOJAPUTKET

MUUT HUOMIOT:

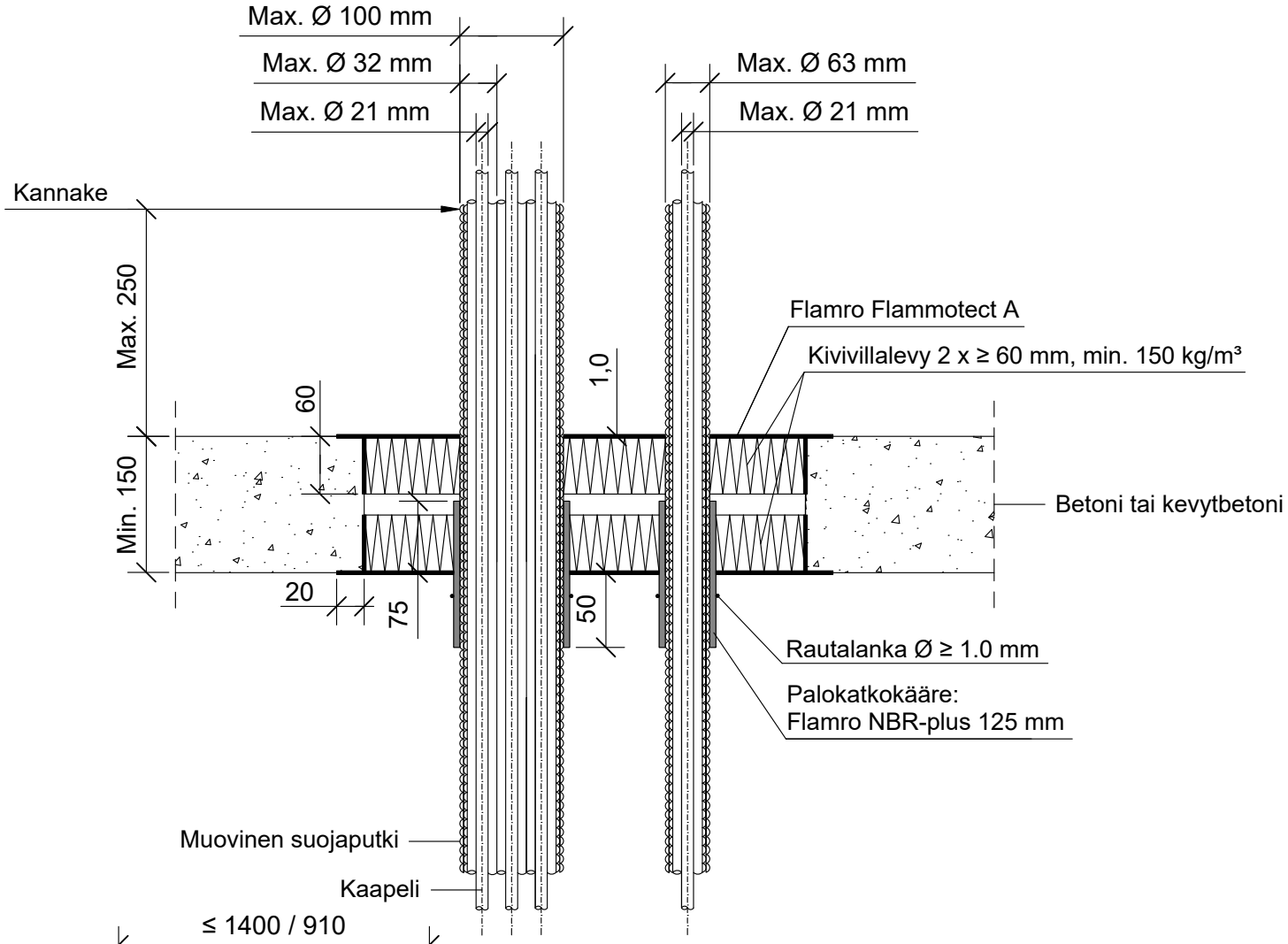

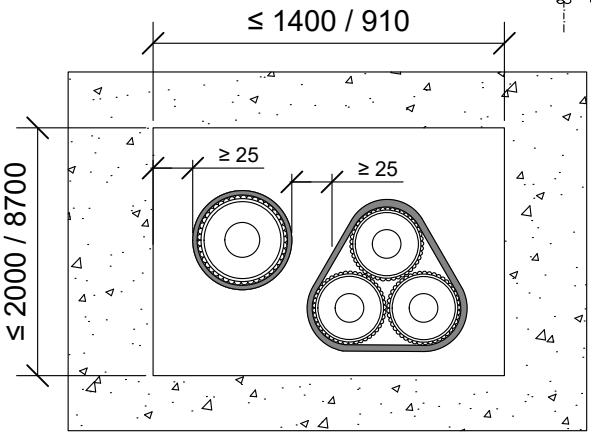

*Pituus alapuolelle välipohjarakennetta villalevyn pinnasta.
**Kaapelin kanssa tai ilman.

Muovinen suojaputki	Palokatkokääre: Flamro NBR-plus				
Max. koko	Kierrokset	Pituus	Sisäpuolella	*Ulkopuolella	Paloluokka
putki Ø 32 mm **kaapeli Ø 21 mm	1	125 mm	75 mm	50 mm	EI120
putki Ø 63 mm **kaapeli Ø 21 mm	2				EI90
nippu Ø 100 mm putki Ø 32 mm **kaapeli Ø 21 mm	2				EI120

Hyväksyntä / Asiakirja	ETAG 026-2, EN 13501-2, ETA 22/0052, ETA 21/0461
Max. aukon koko	1400 x 2000 mm / 910 x 8700 mm
Palokatkopinnoite / -kitti	Flamro Flammotect A, kivivillalevyn pinnassa paksuus ≥ 1,0 mm.
Palokatkokääre	Flamro NBR-plus 125 mm, alapuolelle välipohjarakennetta. Rautalankakiinnitys.
Kivivillalevy	Kivivillalevy ≥ 60 mm, tiheys min. 150 kg/m³. Asennetaan Flammotect A:lla molemmin puolin välipohjarakennetta. Tyhjien välien täyttö sullontavillallla.
Kannake	Max. 250 mm yläpuolella välipohjarakennetta.
Tekniikan täyttöaste	Max. 60% aukon pinta-alasta