PK-TUOTE OY
TARRANTIE 12
08500 LOHJA
PUH. +358 40 4143518
www.pktuote.fi

SUUNN. TYÖN NRO		OSASTOIVARAKENNE	DET
		EI60	FPS-IVL6
PVM.	PIIRTÄJÄ	PALOKATKON PALOLUOKKA	
01.12.2023	MKY	EI60	

KOHDE

SISÄLTÖ
IV-PUTKI OSASTOIVASSA ONTELOLAATTA VÄLIPOHJASSA, JATKUVA PALAMATON ERISTE

MUUT HUOMIOT:

*Erillinen onteloiden tiivistys / täyttö palamattomalla materiaalilla ennen asennusta tarvittaessa.

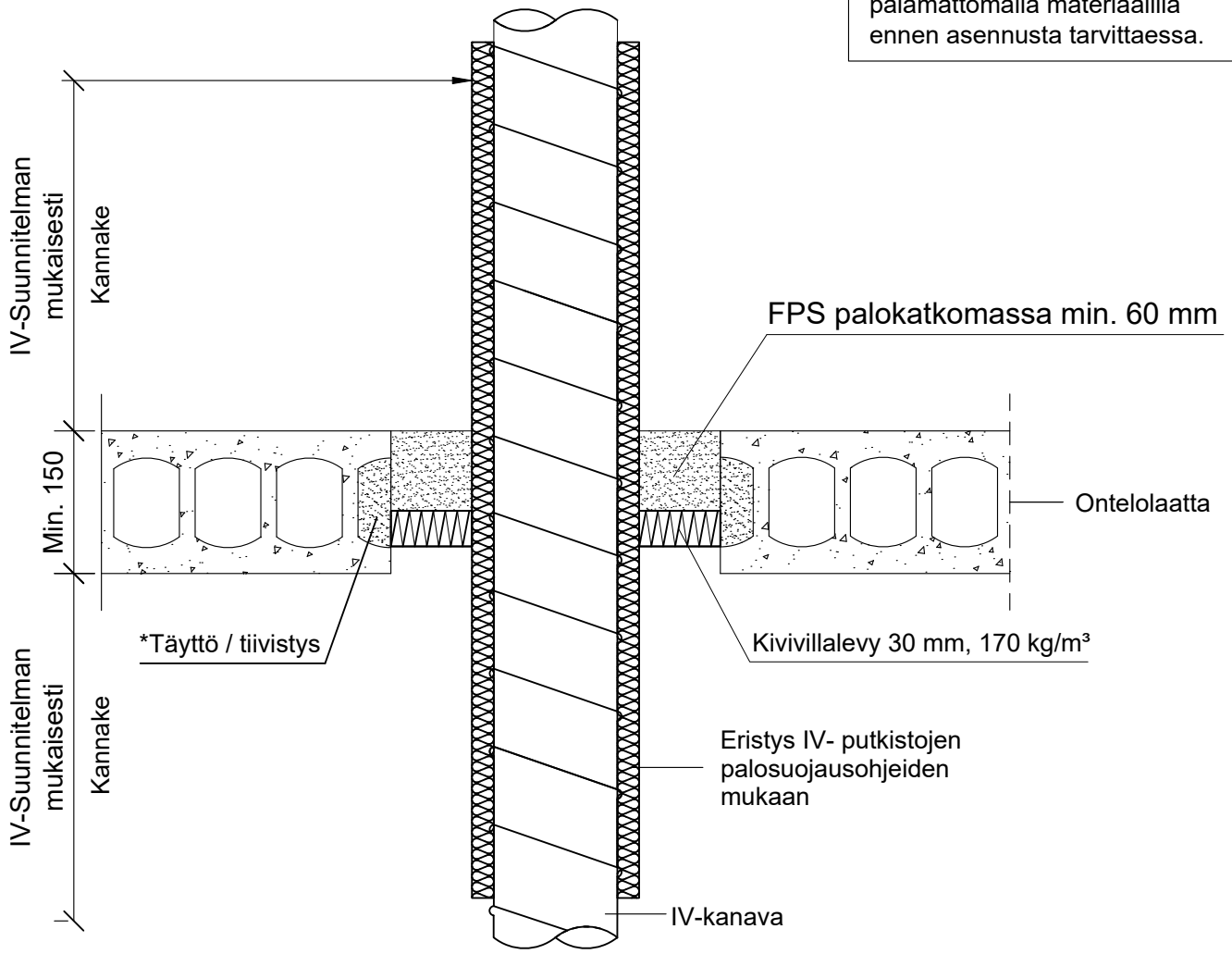

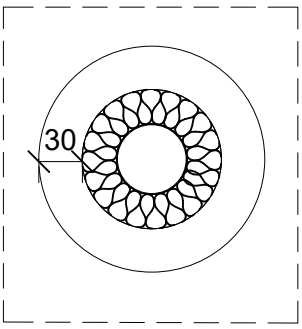

Pyöreä aukko

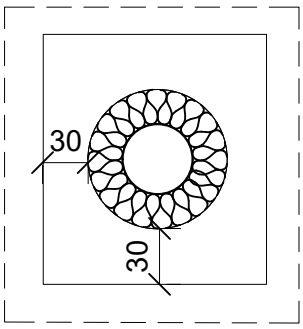

Kantikas aukko

Palokatkomassan hyväksyntä	ETAG 026-2, EN 13501-2, ETA-20/0464
Max. aukon koko	Kanavan Ø eristettynä + min. 60 mm
Palokatkomassan paksuus	FPS palokatkomassa min. 60 mm
Kivivilla	30 mm, 170 kg/m³
Kiinnikkeet ja kannakointi	IV-suunnitelman mukaisesti välipohjarakenteen molemmin puolin
Putkityypit	Teräksinen ilmastointikanava
Max. putken koko	Ø 1000 mm
Putkieriste	IV-kanavien paloeristysohjeiden mukaisesti
Korkeammat paloluokat	EI60 - EI120 Paroc Tuotesertifikaatti EUF 129-19000981-C

Ilmaistointi kanavien palokatkot eivät kuulu ETAG 026-2 standardin piiriin, ensisijaisena asennusohjeena käytetään palokatkotuotteen hyväksyntää FPS ETA-20/0464