PK-TUOTE OY TARRANTIE 12 08500 LOHJA PUH. +358 40 4143518 www.pktuote.fi	SUUNN. TYÖN NRO		OSASTOIVARAKENNE EI120	DET NEC-PL17
	PVM. 5.1.2021	PIIRTÄJÄ MKY	PALOKATKON PALOLUOKKA EI120	

KOHDE

SISÄLTÖ
PUTKILÄPIVIENTI ONTELOLAATTA VÄLIPOHJASSA
TERÄS, RUOSTUMATON TERÄS TAI KUPARIPUTKI

MUUT HUOMIOT:

*Erillinen onteloiden tiivistys / täyttö palamattomalla materiaalilla ennen asennusta tarvittaessa.

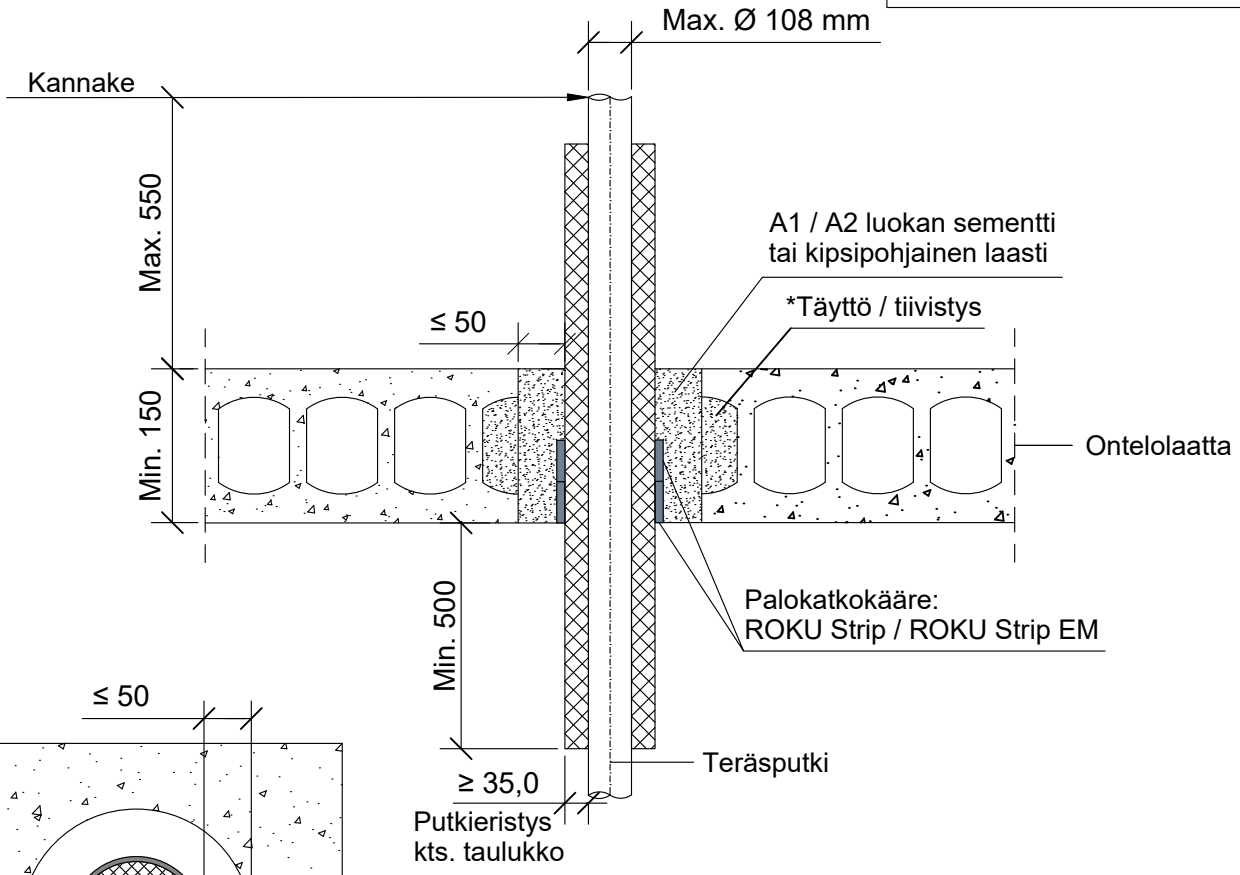

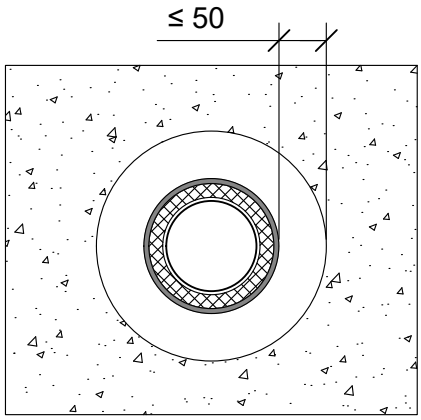

Putkityyppi			Solukumieristys	Palokatkokääre: 2 x ROKU Strip / Strip EM	
Teräs, ruostumaton teräs tai kupariputki	Max. putki koko	Putken seinämä paksuus	Paksuus	Kierrokset	Paloluokka
	Max. Ø 108 mm	2.0 - 14.2 mm	13.0 - 30.0 mm	2	EI120
Teräs tai ruostumaton teräsputki	Max. Ø 54 mm	1.5 - 14.2 mm	9.0 mm	2	
			9.0 - 22.0 mm	3	
			22.0 - 35.0 mm	4	
	Max. Ø 89 mm	2.0 - 14.2 mm	13.0 mm	2	
	Max. Ø 108 mm	2.5 - 14.2 mm	13.0 mm	2	

Hyväksyntä / Asiakirja	ETA 15/0802
Max. aukon koko	Putkieristeen halkaisija + max. 100 mm.
Aukon täyttö / tiivistys	A1 / A2 luokan sementti tai kipsipohjainen laasti.
Palokatkokääre	ROKU Strip / ROKU Strip EM x 2 taulukon mukaisesti alapuolelle välipohjarakennetta, aukon sisäpuolelle kattopinnan kanssa samaan tasoon.
Kannake	Max. 550 mm yläpuolella välipohjarakennetta.
Max. putki koko	Max. Ø 108 mm.
Putkieristys	Solukumieristys, min. 500 mm molemmin puolin välipohjarakennetta.