PK-TUOTE OY TARRANTIE 12 08500 LOHJA PUH. +358 40 4143518 www.pktuote.fi	SUUNN. TYÖN NRO	OSASTOIVARAKENNE EI120	DET PSA-PL2
	PVM. 5.1.2021 / PIIRTÄJÄ MKY	PALOKATKON PALOLUOKKA EI120	

KOHDE

SISÄLTÖ
PUTKILÄPIVIENTI ONTELOLAATTA VÄLIPOHJASSA
TERÄSPUTKI

MUUT HUOMIOT:

*Erillinen onteloiden tiivistys / täyttö palamattomalla materiaalilla ennen asennusta tarvittaessa.

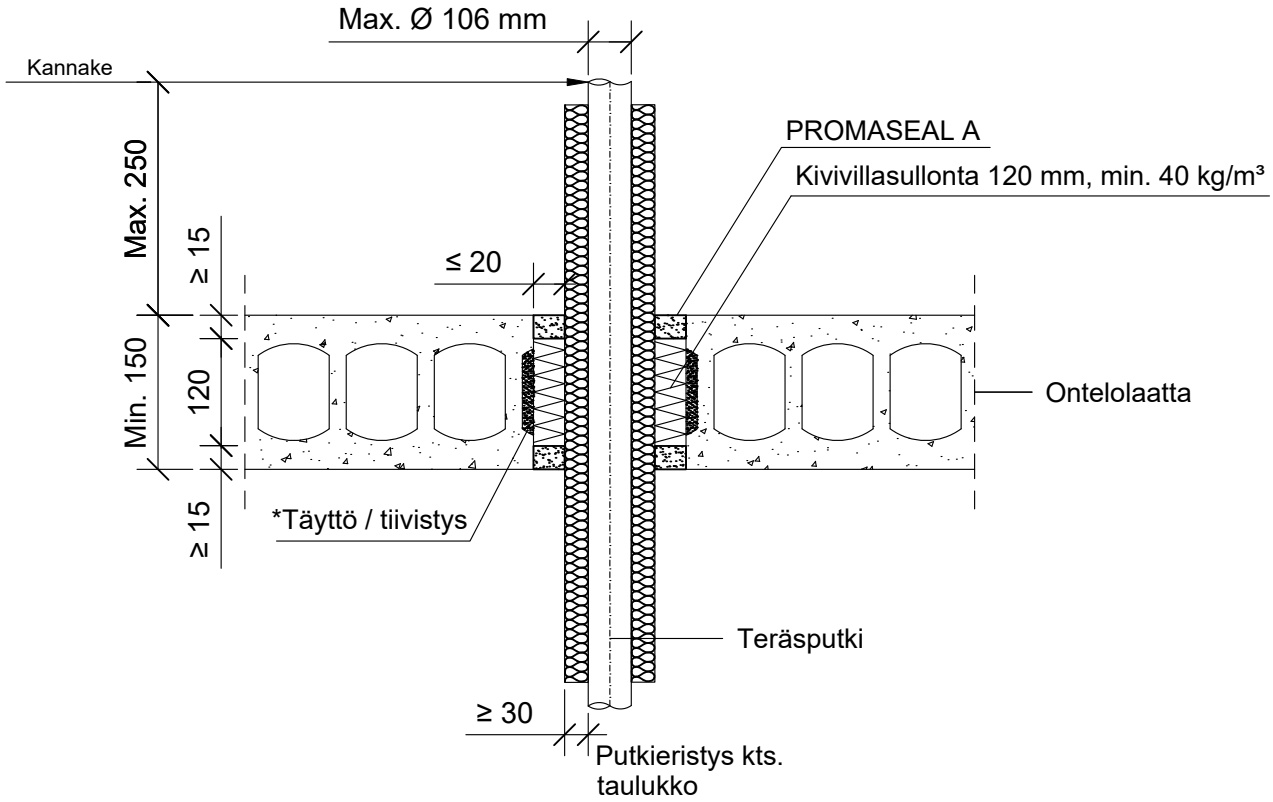

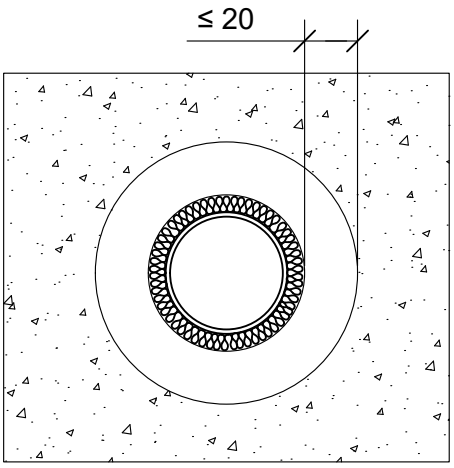

Hyväksyntä / Asiakirja	ETAG 026-2, EN 13501-2, ETA 14/0107
Max. aukon koko	Putkieristeen ulkohalkaisija + max. 40 mm
Palokatkomassa	Promat Promaseal A, molemmin puolin välipohjarakennetta min. 15 mm syvyydeltä.
Taustan täyttö	Kivivillasullonta 120 mm, tiheys min. 40 kg/m³
Kannake	Max. 250 mm yläpuolella välipohjarakennetta.
Max. putki koko	Max. Ø 106 mm, min. Ø 50 mm
Putkityyppi	Teräsputki
Putkieristys	Kivivilla ≥ 40 kg/m³, min. 30 mm, eristys jatkuva