PK-TUOTE OY
TARRANTIE 12
08500 LOHJA
PUH. +358 40 4143518
www.pktuote.fi

SUUNN. TYÖN NRO		OSASTOIVARAKENNE	DET
		EI120	ETCE-FPS-PPL4
PVM.	PIIRTÄJÄ	PALOKATKON PALOLUOKKA	
01.12.2023	MKY	EI120	

KOHDE

SISÄLTÖ
ILMANVAIHTOKANAVA PALOPELLILLÄ FLÄKTWOODS ETCE
OSASTOIVASSA ONTELOLAATTA VÄLIPOHJASSA

MUUT HUOMIOT:

*Erillinen onteloiden tiivistys / täyttö palamattomalla materiaalilla ennen asennusta tarvittaessa.

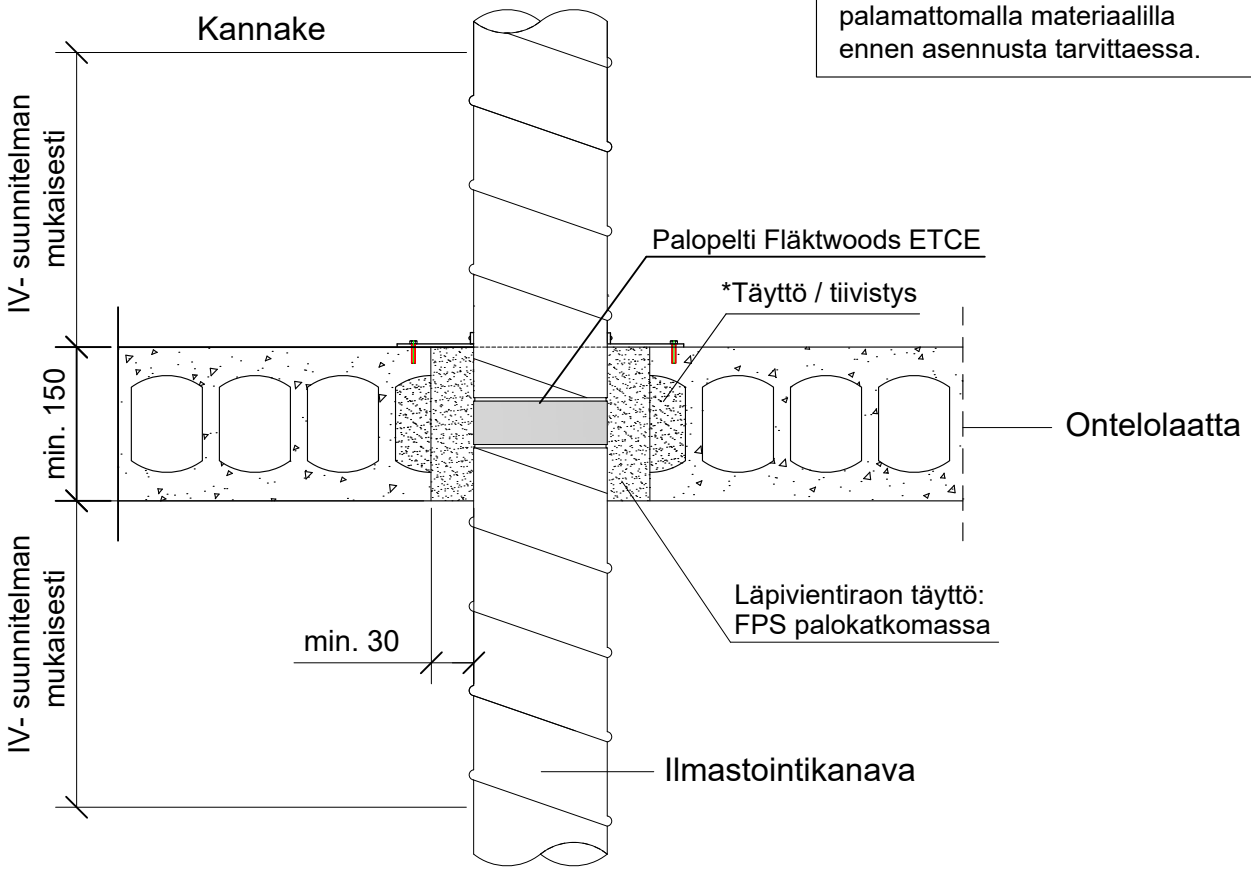

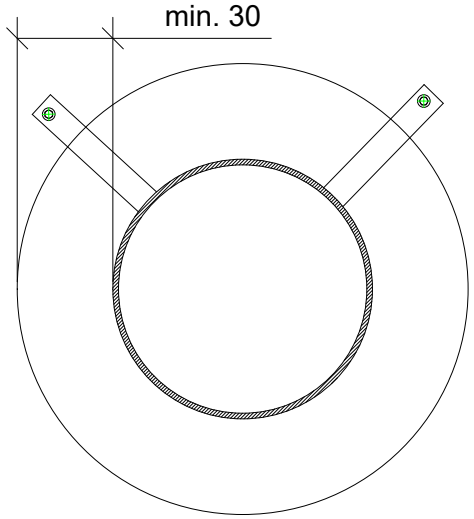

Aukkokoko	
Kanava Ø (mm)	Aukko Ø (mm)
100	185-205
125	185-205
150	210-230
160	220-240
200	260-280
250	310-330
300	360-380
315	375-395
400	460-480
500	560-580
630	690-710
800	860-880
1000	1060-1080

Palokatkomassan hyväksyntä
FPS ETA- 20/0464

Hyväksyntä	Palopeltivalmistajan hyväksyntä
Max. aukon koko	Palopellin asennusohjeen mukaan, Katso taulukko
Palokatkomassan paksuus	FPS Palokatkomassa min. 150 mm
Kiinnikkeet	Mekaaninen kiinnitys palopeltivalmistajan asennusohjeen mukaan
Kannakointi	IV-suunnitelman mukaan välipohjarakenteen molemmille puolille
Putkityypit	Teräksinen ilmastointikanava
Max. putken koko	Ø 1000

Ilmaistointi kanavien palokatkot eivät kuulu ETAG 026-2 standardin piiriin, ensisijaisena asennusohjeena käytetään palopelti valmistajan ohjeistusta.