**PK-TUOTE OY**
TARRANTIE 12
08500 LOHJA
PUH. +358 40 4143518
www.pktuote.fi

| SUUNN. TYÖN NRO | | OSASTOIVARAKENNE | DET |
|---|---|---|---|
| | | EI90 EI120 | CT-SS2 |
| PVM. | PIIRTÄJÄ | PALOKATKON PALOLUOKKA | |
| 18.08.2024 | MKY | EI90 EI120 | |

KOHDE

SISÄLTÖ
KAAPELILÄPIVIENTI KIPSILEVYSEINÄSSÄ
MUOVISET SUOJAPUTKET

MUUT HUOMIOT:

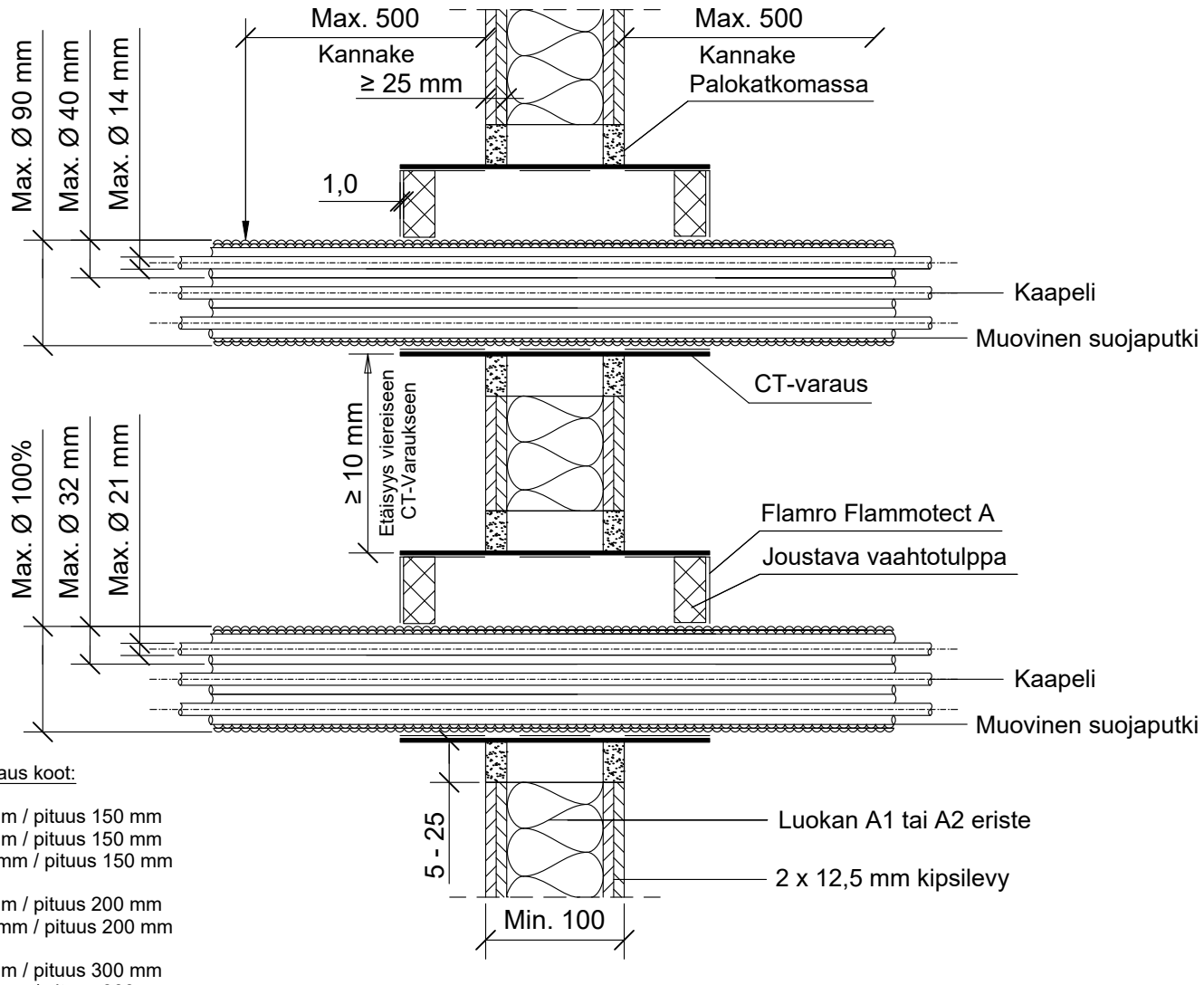


CT-varaus koot:

Ø 60 mm / pituus 150 mm
Ø 90 mm / pituus 150 mm
Ø 116 mm / pituus 150 mm

Ø 90 mm / pituus 200 mm
Ø 116 mm / pituus 200 mm

Ø 90 mm / pituus 300 mm
Ø 116 mm / pituus 300 mm

| Muoviset suojaputket | CT 150 |
|---|---|
| Max. koko | Paloluokka |
| Nippu max. Ø 90 mm, suojaputki max. Ø 40 mm, kaapeli max. Ø 21 mm. | EI90 |

| Muoviset suojaputket | CT 200 |
|---|---|
| Max. koko | Paloluokka |
| Nippu max. Ø 90 mm, suojaputki max. Ø 40 mm, kaapeli max. Ø 21 mm. | EI120 |
| Nippu max. Ø 100 %, Suojaputki max. Ø 32 mm, kaapeli max. Ø 21 mm. | |

| Muoviset suojaputket | CT 300 |
|---|---|
| Max. koko | Paloluokka |
| Nippu max. Ø 90 mm, suojaputki max. Ø 40 mm, kaapeli max. Ø 21 mm. | EI120 |
| Nippu max. Ø 100 %, Suojaputki max. Ø 32 mm, kaapeli max. Ø 21 mm. | EI120 |

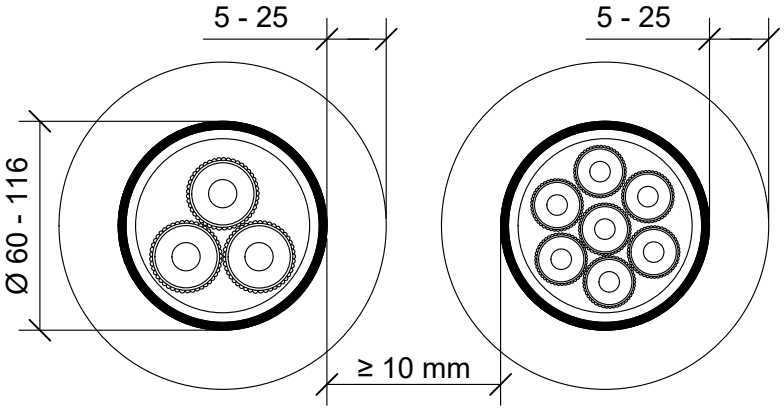


Etäisyys viereiseen CT-varaukseen min. 10 mm erillisissä läpivienneissä.

| | |
|---|---|
| Hyväksyntä / Asiakirja | ETA 22/0053 |
| Max. aukon koko | CT-varausputken halkaisija + max. 50 mm |
| Palokatkopinnoite / -kitti | Flamro Flammotect A, CT-varauksen vaahtotulpan tiivistys, paksuus ≥ 1,0 mm. |
| Palokatkomassa | Flamro Novasit BM tai A1- / A2-luokan palomaton materiaali esim sementti tai laasti. |
| Varausputki | CT-varaus 150, 200, 300 asennus keskitetysti rakenteeseen. |
| Kannake | Max. 500 mm molemmin puolin seinärakennetta CT-varausputken päästä. |
| Tekniikan täyttöaste | CT-varaus 100% |