PK-TUOTE OY TARRANTIE 12 08500 LOHJA PUH. +358 40 4143518 www.pktuote.fi	SUUNN. TYÖN NRO	OSASTOIVARAKENNE EI90	DET ES-PL3
	PVM. 13.09.2024 / PIIRTÄJÄ MKY	PALOKATKON PALOLUOKKA EI90 EI120	

KOHDE

SISÄLTÖ
PUTKILÄPIVIENTI ONTELOLAATTA VÄLIPOHJASSA
METALLIPUTKI KIVIVILLAERISTEELLÄ

MUUT HUOMIOT:

*Erillinen onteloiden tiivistys / täyttö palamattomalla materiaalilla ennen asennusta tarvittaessa.

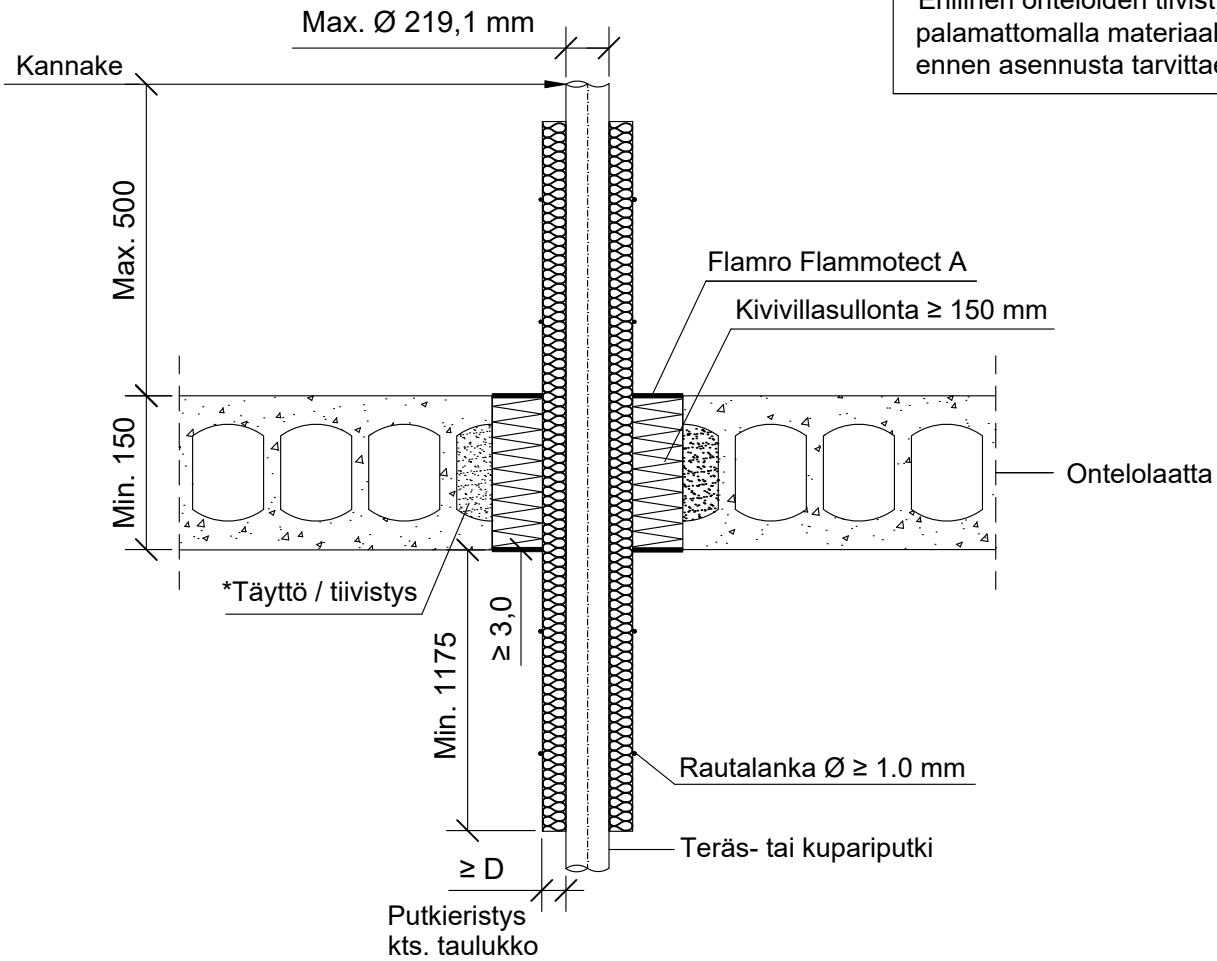

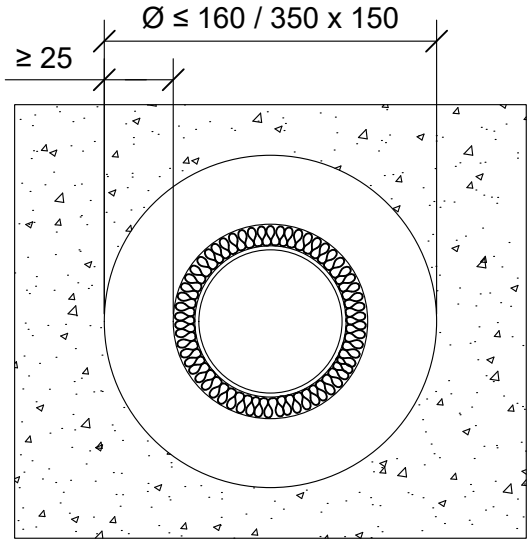

**Pituus molemmin puolin välipohjarakennetta.

Kupari, teräs, ruostumaton teräs tai valurautaputki	Putkieristys: Kivivilla ≥ 35 kg/m³		
Max. putki koko	**Pituus	Paksuus (D)	Paloluokka
Ø 22,0 mm	≥ 425 mm	20 - 100 mm	EI120
	≥ 175 mm	30 - 100 mm	
Ø 42,0 mm	≥ 425 mm		
Ø 88,9 mm	≥ 675 mm		EI90

Teräs, ruostumaton teräs tai valurautaputki	Putkieristys: Kivivilla ≥ 35 kg/m³		
Max. putki koko	**Pituus	Paksuus (D)	Paloluokka
Ø 42,0 mm	≥ 125 mm	30 - 100 mm	EI120
Ø 42,0 - 114,3 mm	≥ 425 mm		
Ø 114,3 - 159,0 mm	≥ 1175 mm		
Ø 114,3 - 219,1 mm		≥ 30 mm	
		30 - 100 mm	EI90

Hyväksyntä / Asiakirja	ETA 22/0052
Max. aukon koko	Ø 160 mm tai 350 x 150 mm
Palokatkopinnoite / -kitti	Flamro Flammotect A, molemmin puolin välipohjarakennetta min. 3,0 mm syvyydeltä.
Putkieristys	Kivivilla ≥ 35 kg/m³, sulamispiste ≥ 1000 °C. Taulukon mukaisesti. Eristys yhteinäsenä tai katkaistuna. Rautalankakiinnitys.
Taustan täyttö	Kivivillasullonta min. 150 mm.
Kannake	Max. 500 mm yläpuolelle välipohjarakennetta.