PK-TUOTE OY TARRANTIE 12 08500 LOHJA PUH. +358 40 4143518 www.pktuote.fi	SUUNN. TYÖN NRO	OSASTOIVARAKENNE EI60	DET ETCE-FLA-PPS1
	PVM. 25.11.2024 / PIIRTÄJÄ MKY	PALOKATKON PALOLUOKKA EI60	

KOHDE

SISÄLTÖ
ILMANVAIHTOKANAVA PALOPELLILLÄ FLÄKTWOODS ETCE
OSASTOIVASSA BETONISEINÄSSÄ

MUUT HUOMIOT:

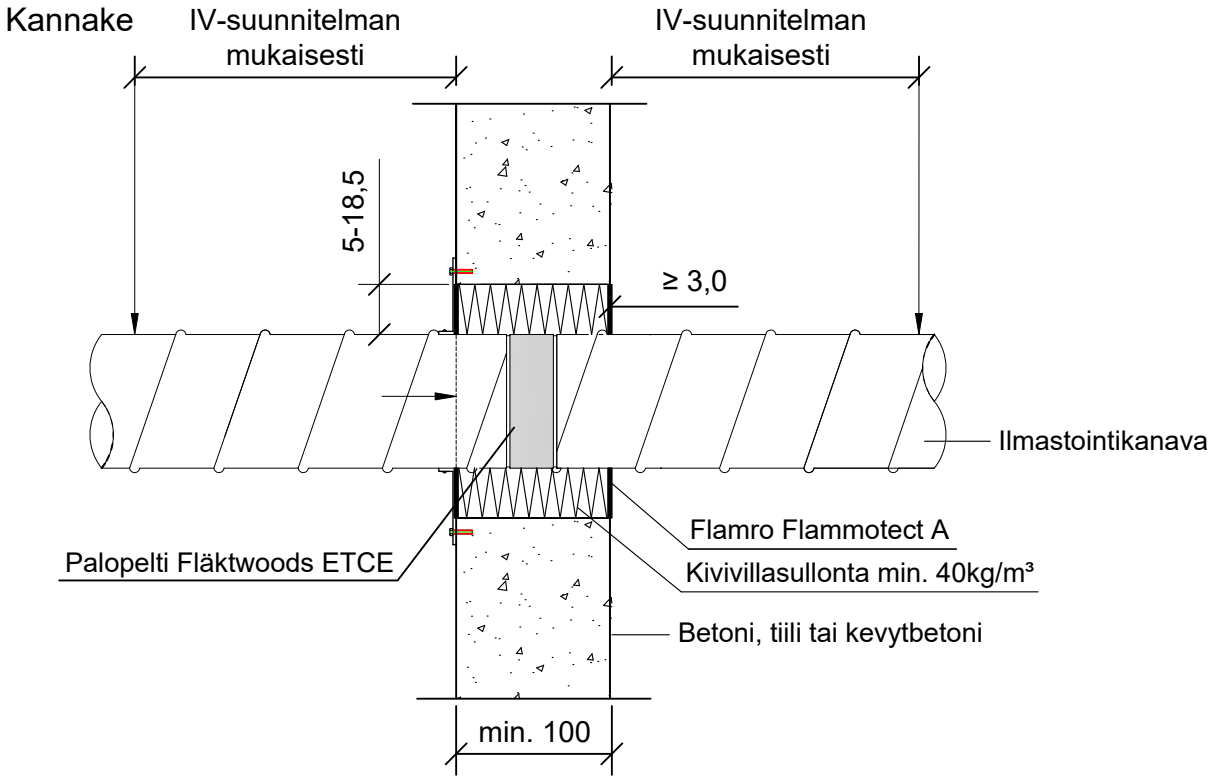

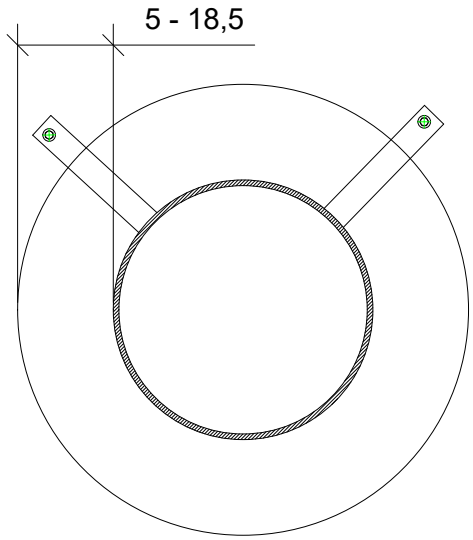

Ensisijaisena asennusohjeena käytetään palopeltivalmistajan ohjeistusta.

HUOM! Ilmanvaihtokanavien läpivientien palokatkoille ei tällä hetkellä ole olemassa arviointiasiakirjaa (EAD), joten markkinoilla ei ole palokatkoratkaisuja, jotka perustuvat ETA-arviointeihin ja CE-merkintään. (Palokatko-ohje 3.7.2024)

Ratkaisu poikkeaa palopeltivalmistajan ohjeistuksesta kiviseinän läpivientiaukon koon osalta. Ratkaisussa sovelletaan palopeltivalmistajan kipsilevyseinän ohjeistusta läpivientiaukon koon osalta.

Aukkokoko	
Kanava Ø (mm)	Aukko Ø (mm)
100	135-137
125	135-137
150	160-162
200	210-212
250	260-262
300	310-312
315	325-327
400	410-412
500	510-512
630	640-642
800	810-812
1000	1010-1012

Hyväksyntä	Palopeltivalmistajan hyväksyntä
Palokatkomassan hyväksyntä	ETA 22/0052
Palokatkopinnoite / -kitti	Flamro Flammotect A, molemmin puolin seinärakennetta min. 3,0 mm syvyydeltä.
Kiinnikkeet	Mekaaninen kiinnitys palopeltivalmistajan asennusohjeen mukaan
Kannakointi	IV-suunnitelman mukaan seinän molemmille puolille
Putkityypit	Teräksinen ilmastointikanava
Max. putken koko	Ø 1000 mm
Putkieriste	Palopeltivalmistajan asennusohjeen mukaan