PK-TUOTE OY TARRANTIE 12 08500 LOHJA PUH. +358 40 4143518 www.pktuote.fi	SUUNN. TYÖN NRO	OSASTOIVARAKENNE EI90	DET FLA-2x50-PL6
	PVM. 10.09.2024 / PIIRTÄJÄ MKY	PALOKATKON PALOLUOKKA EI90 EI120	

KOHDE

SISÄLTÖ
PUTKILÄPIVIENTI ONTELOLAATTA VÄLIPOHJASSA
MUOVIPUTKI

MUUT HUOMIOT:

**Erillinen onteloiden tiivistys / täyttö palamattomalla materiaalilla ennen asennusta tarvittaessa.

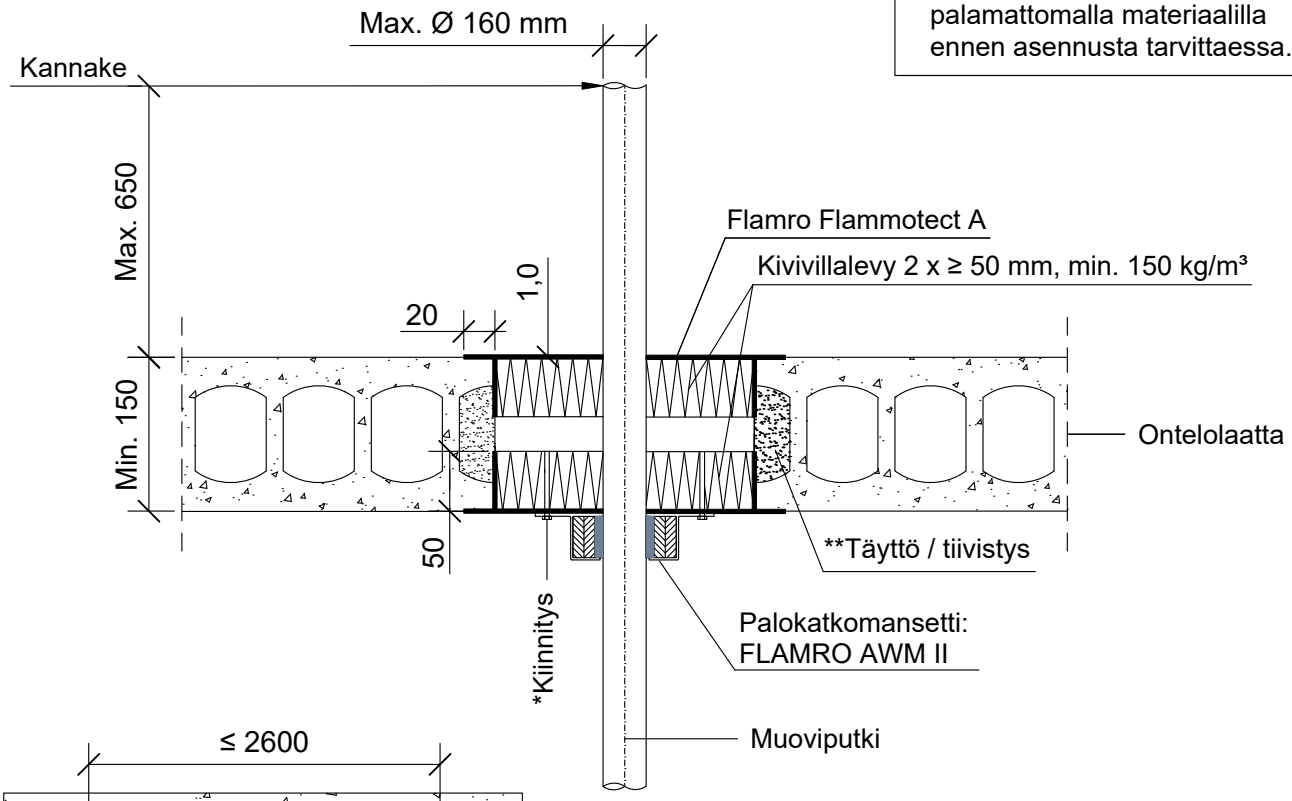

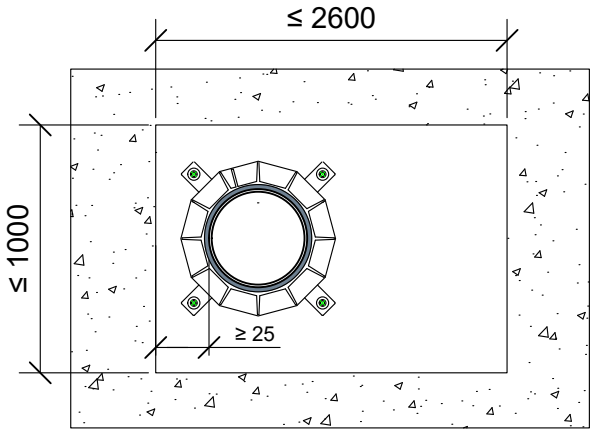

*Mansetin kiinnitys karkeakierreruuveilla:
-Würth ASSY D (8 × 70 mm)
-HECO-TOPIX-plus (8 × 80 mm)
-SPAX T-STAR plus (8 × 80 mm
tai vastaava

Paloluokka vaihtelee putken halkaisijan ja seinämän paksuuden mukaan. Katso ETA 22/0052 / asennusohje.

Putkityyppi	Max. koko	Paloluokka
REHAU RAUPIANO LIGHT	Ø 110 mm	EI90
REHAU RAUSILENTO		
CONEL DRAIN		
Geberit Silent db20, Pro, PP	Ø 160 mm	
POLOPLAST POLO-KAL NG / XS		
POLOPLAST POLO-KAL 3S	Ø 110 mm	EI120
Wavin Sitech+	Ø 160 mm	EI90
GF Silenta Premium	Ø 110 mm	
Hakan Silenta Premium		
Valsir Triplus	Ø 160 mm	

Putkityyppi	Max. koko	Seinämän paksuus	Paloluokka
Muoviputki PVC	Ø 32 - 90 mm	1.8 - 12.3 mm	EI90
	Ø 110 - 160 mm	1.8 - 11.9 mm	EI90 - EI120
Muoviputki PE-HD, ABS, SAN+PVC	Ø 32 - 160 mm	1.8 - 14.6 mm	EI90
			EI90
			EI90
Muoviputki PP	Ø 32 - 160 mm	1.8 - 14.6 mm	EI90 - EI120

Hyväksyntä / Asiakirja	ETA 22/0052, ETA 17/0753
Max. aukon koko	1000 x 2600 mm / ei määritetty x 800 mm
Palokatkopinnoite / -kitti	Flamro Flammotect A, kivivillalevyn pinnassa paksuus ≥ 1,0 mm.
Palokatkomansetti	Flamro AWM II
Kivivillalevy	Kivivillalevy ≥ 50 mm, tiheys min. 150 kg/m³. Asennetaan Flammotect A:lla molemmin puolin välipohjarakennetta. Tyhjien välien täyttö sullontavillallla.
Kannake	Max. 650 mm yläpuolella välipohjarakennetta.
Tekniikan täyttöaste	Max. 60% aukon pinta-alasta