PK-TUOTE OY
TARRANTIE 12
08500 LOHJA
PUH. +358 40 4143518
www.pktuote.fi

SUUNN. TYÖN NRO		OSASTOIVARAKENNE	DET
		EI90	FLA-2x50-SL7
PVM.	PIIRTÄJÄ	PALOKATKON PALOLUOKKA	
10.09.2024	MKY	EI90 EI120	

KOHDE

SISÄLTÖ
KAAPELILÄPIVIENTI ONTELOLAATTA VÄLIPOHJASSA

MUUT HUOMIOT:

**Erillinen onteloiden tiivistys / täyttö palamattomalla materiaalilla ennen asennusta tarvittaessa.

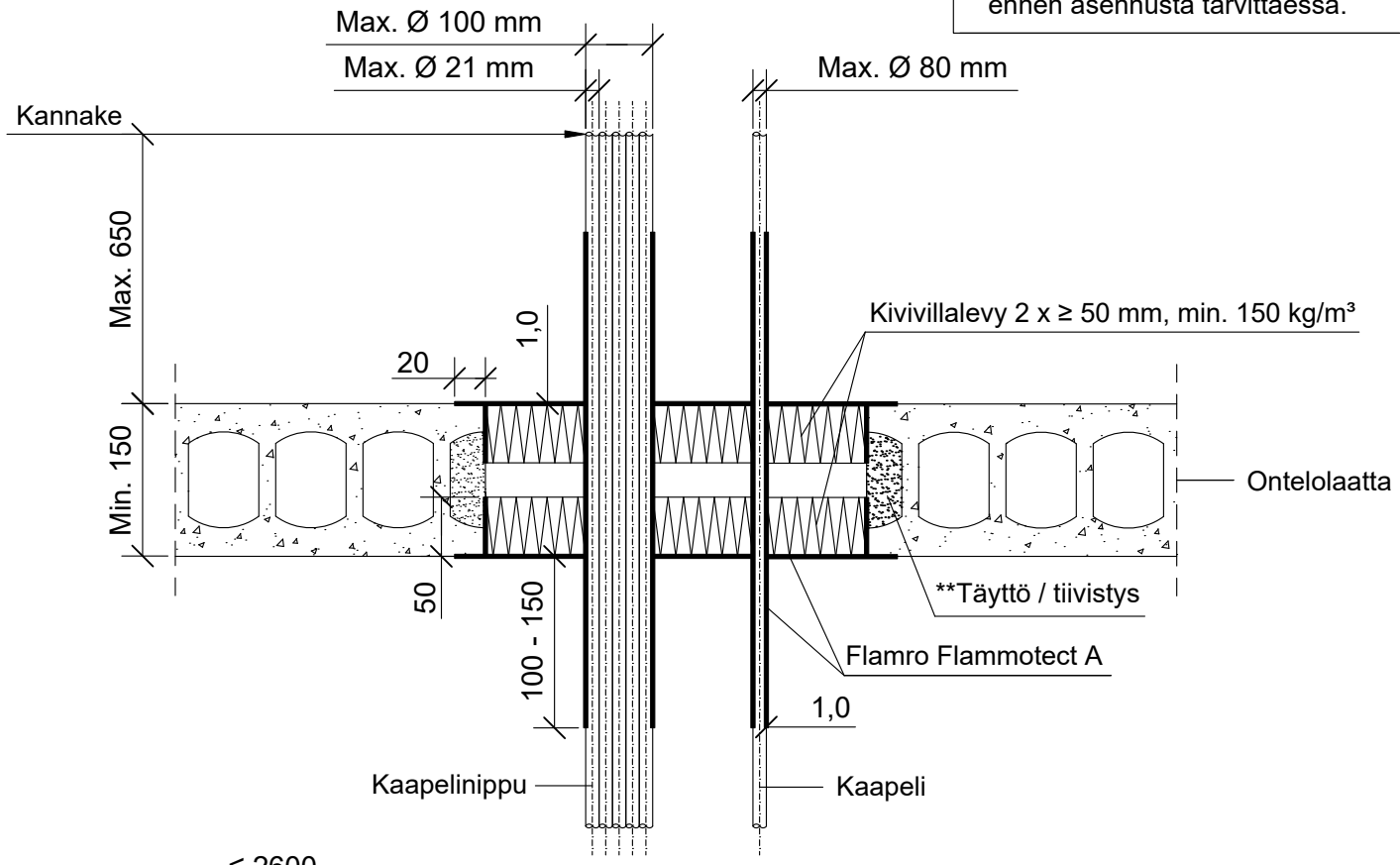

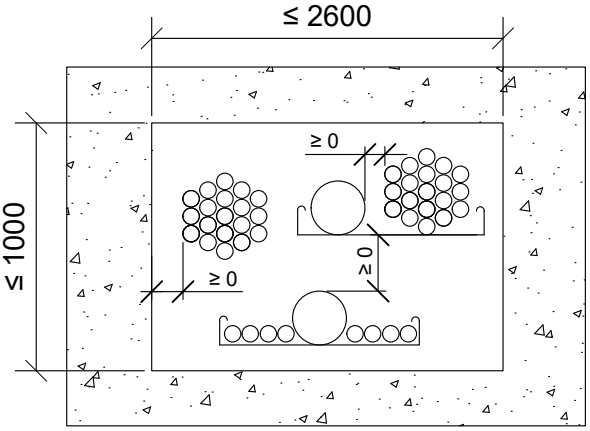

*Pituus molemmin puolin välipohjarakennetta villalevyn pinnasta, pinnoiteen syvyys villan sisäpuolelle min. 50 mm.

Kaapelit, kaapeliniput.	Palokatkopinnoite: Flamro Flammotect A		
Max. koko	Paksuus	*Pituus	Paloluokka
Yksittäinen jälkiasennus Ø 21 mm	-	-	EI120
Ø 21 mm	1,0 mm	100 mm	EI120
Ø 50 mm			EI90
		150 mm	EI120
Ø 80 mm		100 mm	EI90
		150 mm	EI120
Nippu Ø 100 mm, kaapeli Ø 21 mm		100 mm	

Hyväksyntä / Asiakirja	ETA 22/0052
Max. aukon koko	1000 x 2600 mm / ei määritetty x 800 mm
Palokatkopinnoite / -kitti	Flamro Flammotect A, kivivillalevyn pinnassa paksuus ≥ 1,0 mm. Kaapelin pinnoituksen paksuus 1,0 mm, pinnoitus molemmin puolin välipohjarakennetta.
Kivivillalevy	Kivivillalevy ≥ 50 mm, tiheys min. 150 kg/m³. Asennetaan Flammotect A:lla molemmin puolin välipohjarakennetta. Tyhjien välien täyttö sullontavillallla.
Kaapelihylly	Kanssa tai ilman.
Kannake	Max. 650 mm yläpuolella välipohjarakennetta.
Tekniikan täyttöaste	Max. 60% aukon pinta-alasta