PK-TUOTE OY TARRANTIE 12 08500 LOHJA PUH. +358 40 4143518 www.pktuote.fi	SUUNN. TYÖN NRO	OSASTOIVARAKENNE EI60	DET FLA-IVS3
	PVM. 25.11.2024 / PIIRTÄJÄ MKY	PALOKATKON PALOLUOKKA EI60	
KOHDE	SISÄLTÖ IV-KANAVA OSASTOIVASSA BETONISEINÄSSÄ JATKUVA PALAMATON ERISTE		
MUUT HUOMIOT:			

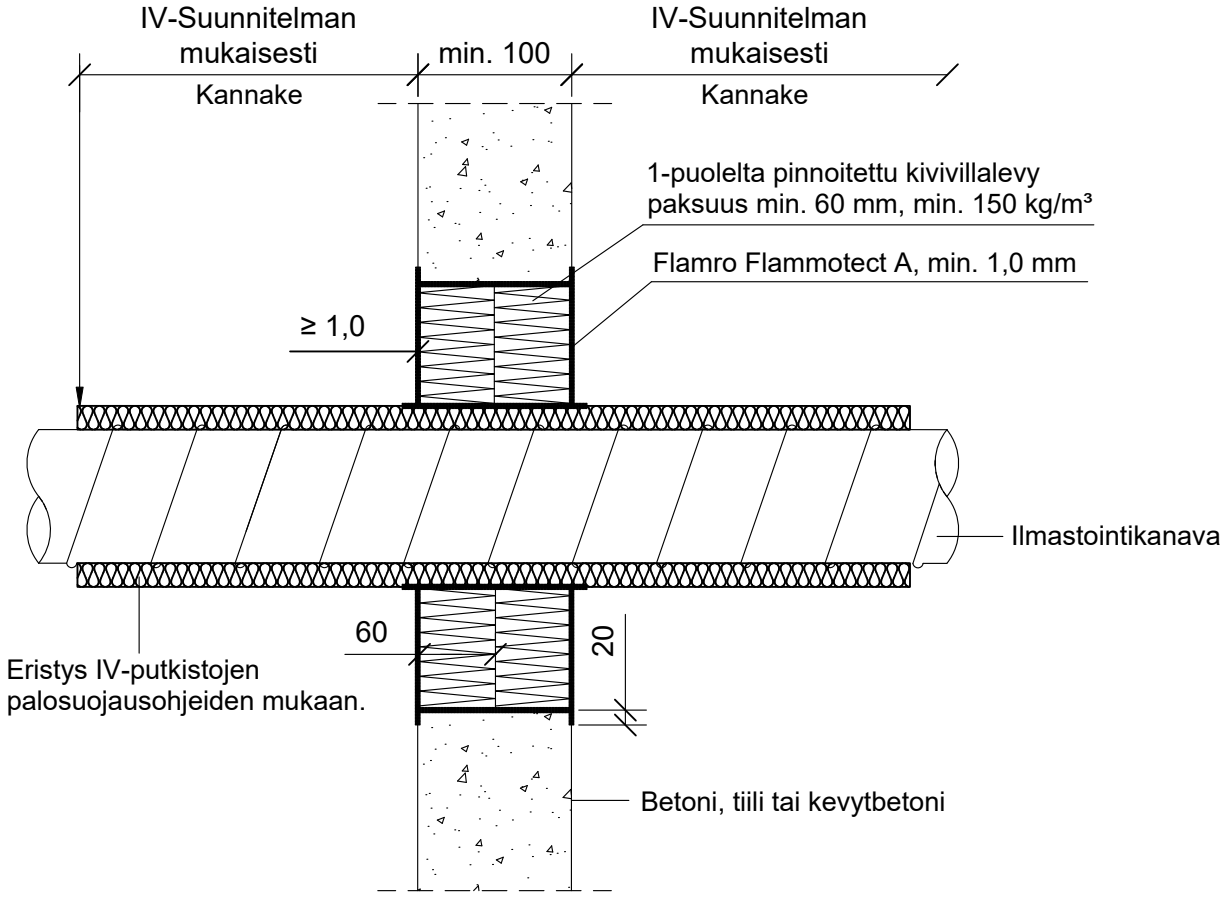

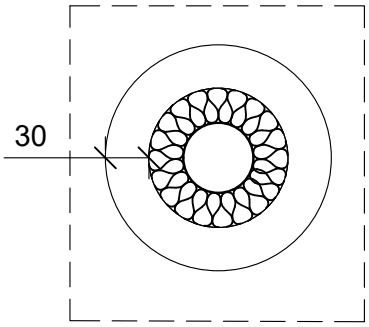

Pyöreä aukko

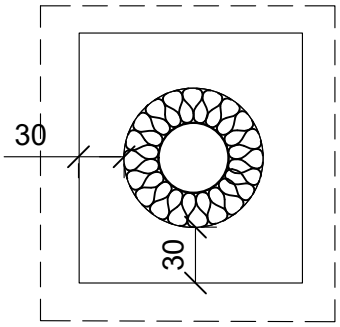

Kantikas aukko

HUOM! Ilmanvaihtokanavien läpivientien palokatkoille ei tällä hetkellä ole olemassa arviointiasiakirjaa (EAD), joten markkinoilla ei ole palokatkoratkaisuja, jotka perustuvat ETA-arviointeihin ja CE-merkintään. (Palokatko-ohje 3.7.2024)

Palokatkomassan hyväksyntä	ETA 22/0052
Max. aukon koko	1400 x 2000 mm
Palokatkopinnoite	Flamro Flammotect A, paksuus ≥ 1,0 mm.
Kivivillalevy	Pinnoitettu kivivillalevy ≥ 60 mm, min. 150 kg/m³, molemmin puolin seinärakennetta.
Kannake	IV-suunnitelman mukaan seinän molemmille puolille
Max. kanava koko	Teräksinen ilmastointikanava Max. Ø 1000 mm
Putkieristys	Eristys IV-putkistojen palosuojausohjeiden mukaan.
Korkeammat paloluokat	EI60 - EI120 Paroc Tuotesertifikaatti EUF 129-19000981-C