PK-TUOTE OY
TARRANTIE 12
08500 LOHJA
PUH. +358 40 4143518
www.pktuote.fi

SUUNN. TYÖN NRO		OSASTOIVARAKENNE	DET
		EI60	FLA-IVS5
PVM.	PIIRTÄJÄ	PALOKATKON PALOLUOKKA	
25.11.2024	MKY	EI60	

KOHDE

SISÄLTÖ
IV-KANAVA OSASTOIVASSA BETONISEINÄSSÄ
KATKAISTU PALAMATON ERISTE

MUUT HUOMIOT:

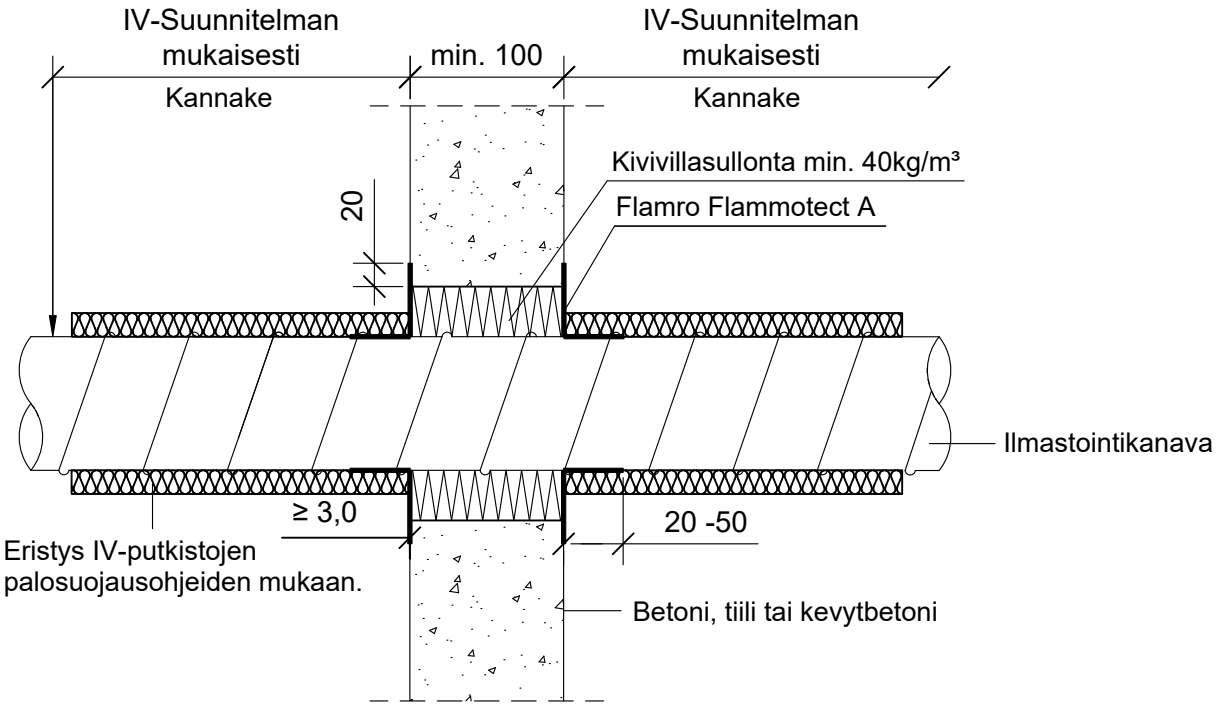

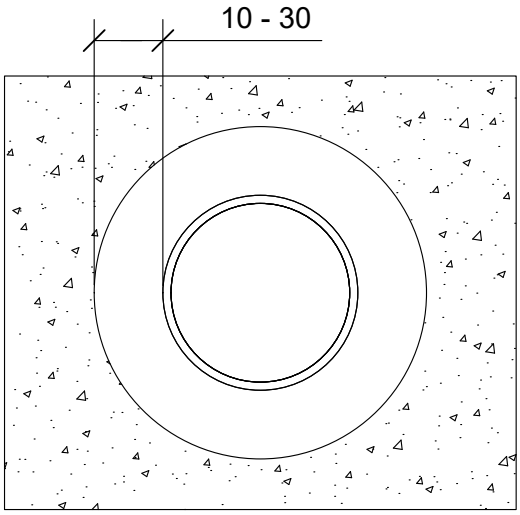

Flamro Flammotect A pinnoite min. 3,0 mm, 20 mm asennusaukon reunan yli ja 20 - 50 mm IV-kanavan päälle.

HUOM! Ilmanvaihtokanavien läpivientien palokatkoille ei tällä hetkellä ole olemassa arviointiasiakirjaa (EAD), joten markkinoilla ei ole palokatkoratkaisuja, jotka perustuvat ETA-arviointeihin ja CE-merkintään. (Palokatko-ohje 3.7.2024)

Palokatkomassan hyväksyntä	ETA 22/0052
Max. aukon koko	Kanavan halkaisija + max. 60 mm
Palokatkopinnoite / -kitti	Flamro Flammotect A, molemmin puolin seinärakennetta min. 3,0 mm syvyydeltä.
Kannake	IV-suunnitelman mukaan seinän molemmille puolille
Max. kanava koko	Teräksinen ilmastointikanava Max. Ø 1000 mm
Putkieristys	Eristys IV-putkistojen palosuojausohjeiden mukaan.
Korkeammat paloluokat	EI60 - EI120 Paroc Tuotesertifikaatti EUF 129-19000981-C