PK-TUOTE OY TARRANTIE 12 08500 LOHJA PUH. +358 40 4143518 www.pktuote.fi	SUUNN. TYÖN NRO	OSASTOIVARAKENNE EI60	DET FLA1-PL10
	PVM. 22.08.2024 / PIIRTÄJÄ MKY	PALOKATKON PALOLUOKKA EI60 EI90	

KOHDE

SISÄLTÖ
PUTKILÄPIVIENTI ONTELOLAATTA VÄLIPOHJASSA
KOMPOSIITTIPUTKI

MUUT HUOMIOT:

*Erillinen onteloiden tiivistys / täyttö palamattomalla materiaalilla ennen asennusta tarvittaessa.

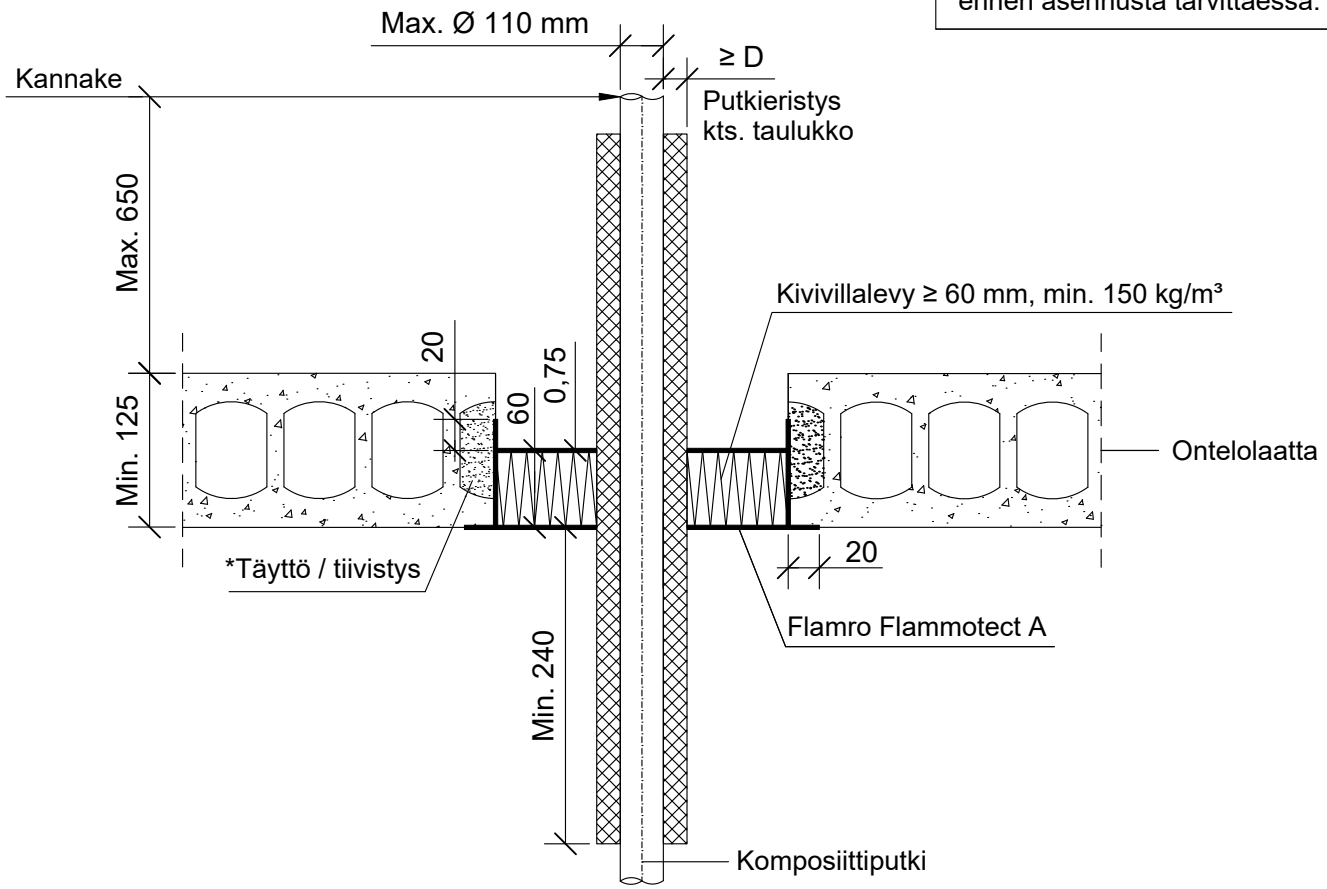

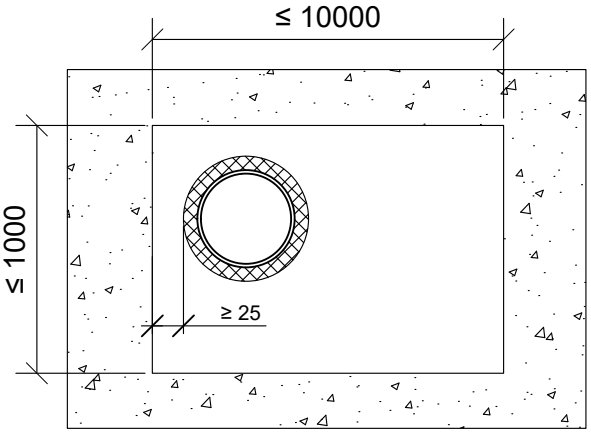

**Pituus molemmin puolin välipohjarakennetta villalevyn pinnasta.

Komposiittiputki Henco	Putkieristys: Armaflex Protect		
Max. putki koko	**Pituus	Paksuus (D)	Paloluokka
Ø 12 mm	≥ 240	≥ 13 mm	EI90
Ø 32 mm			
Ø 63 mm		≥ 26 mm	

Komposiittiputki Uponor MLC	Putkieristys: Armaflex Protect		
Max. putki koko	*Pituus	Paksuus (D)	Paloluokka
Ø 110 mm	≥ 240	≥ 26 mm	EI60

Hyväksyntä / Asiakirja	ETA 22/0052
Max. aukon koko	10000 mm x 1000 mm
Palokatkopinnoite / -kitti	Flamro Flammotect A, kivivillalevyn pinnassa paksuus ≥ 0,75 mm.
Kivivillalevy	Kivivillalevy ≥ 60 mm, tiheys min. 150 kg/m³. Asennetaan Flammotect A:lla aukon sisäpuolelle, villalevy voi olla missä kohtaa vain välipohjarakennetta. Tyhjien välien täyttö sullontavillallla.
Putkieristys	Armaflex Protect
Kannake	Max. 650 mm yläpuolella välipohjarakennetta.
Tekniikan täyttöaste	Max. 60% aukon pinta-alasta