PK-TUOTE OY TARRANTIE 12 08500 LOHJA PUH. +358 40 4143518 www.pktuote.fi	SUUNN. TYÖN NRO	OSASTOIVARAKENNE EI60	DET **FLA1-PS4**
	PVM. 22.08.2024 / PIIRTÄJÄ MKY	PALOKATKON PALOLUOKKA EI60	

KOHDE

SISÄLTÖ
PUTKILÄPIVIENTI KIPSILEVYSEINÄSSÄ
TERÄS, KUPARI, RUOSTUMATON TERÄS TAI VALURAUTAPUTKI

MUUT HUOMIOT:

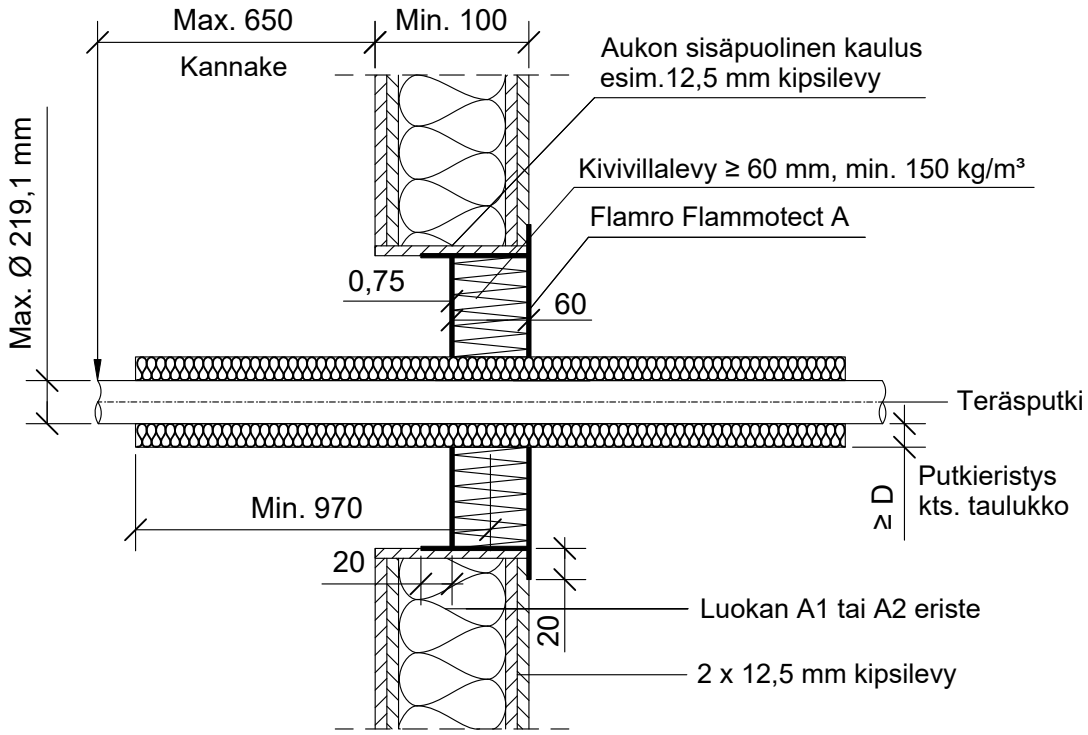

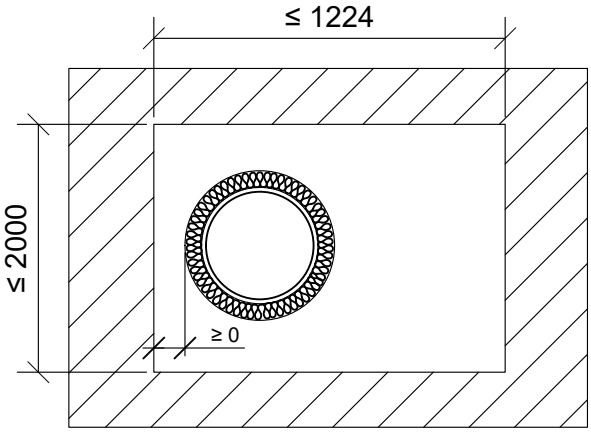

*Pituus molemmin puolin seinärakennetta villalevyn keskeltä.
**Pituus molemmin puolin seinärakennetta villalevyn pinnasta.

Teräs, kupari, ruostumaton teräs tai valurautaputki	Putkieristys: Kivivilla ≥ 35 kg/m³		
Max. putki koko	*Pituus	Paksuus (D)	Paloluokka
Ø 60 mm	≥ 470	≥ 30 mm	EI60
Ø 88,9 mm	≥ 720	≥ 30 mm	

Teräs, ruostumaton teräs tai valurautaputki	Putkieristys: Kivivilla ≥ 35 kg/m³		
Max. putki koko	*Pituus	Paksuus (D)	Paloluokka
Ø 114,3 mm	≥ 470	≥ 30 mm	EI60
Ø 219,1 mm	≥ 970	≥ 30 mm	

Hyväksyntä / Asiakirja	ETA 22/0052
Max. aukon koko	1224 mm x 2000 mm
Palokatkopinnoite / -kitti	Flamro Flammotect A, kivivillalevyn pinnassa paksuus ≥ 0,75 mm.
Kivivillalevy	Kivivillalevy ≥ 60 mm, tiheys min. 150 kg/m³. Asennetaan Flammotect A:lla aukon sisäpuolelle seinän kanssa samaan pintaan. Tyhjien välien täyttö sullontavillallla.
Putkieristys	Kivivilla ≥ 35 kg/m³, sulamispiste ≥ 1000°C. Rautalankakiinnitys.
Kannake	Max. 650 mm molemmin puolin seinärakennetta.
Tekniikan täyttöaste	Max. 60% aukon pinta-alasta