PK-TUOTE OY
TARRANTIE 12
08500 LOHJA
PUH. +358 40 4143518
www.pktuote.fi

SUUNN. TYÖN NRO		OSASTOIVARAKENNE	DET
		EI45	FLA1-SL3
PVM.	PIIRTÄJÄ	PALOKATKON PALOLUOKKA	
22.08.2024	MKY	EI45 EI60 EI90	

KOHDE

SISÄLTÖ
KAAPELILÄPIVIENTI BETONI VÄLIPOHJASSA
MUOVISET SUOJAPUTKET

MUUT HUOMIOT:

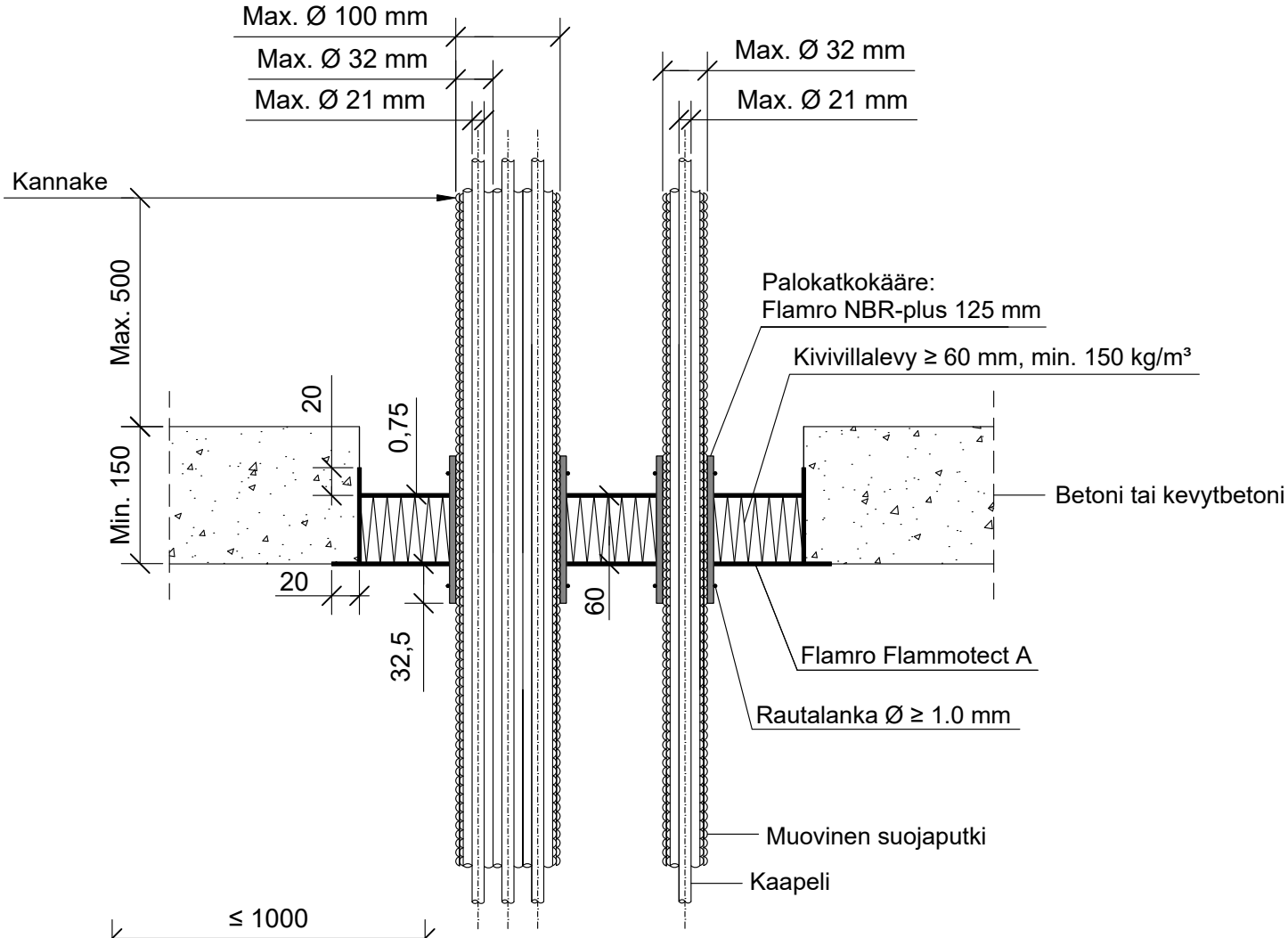

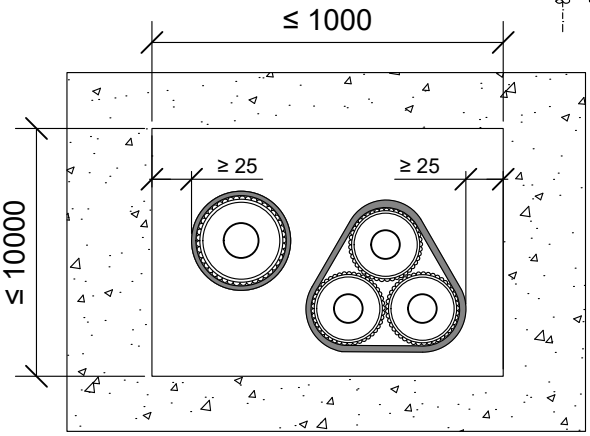

*Pituus molemmin puolin välipohjarakennetta villalevyn pinnasta.
**Kaapeli Ø 21 mm kanssa tai ilman.

Muovinen suojaputki	Palokatkokääre: Flamro NBR-plus				
Max. koko	Kierrokset	Pituus	Sisäpuolella	*Ulkopuolella	Paloluokka
**putki Ø 32 mm	2	125 mm	60 mm	32,5 mm	EI90
nippu Ø 70 mm **putki Ø 32 mm					EI90
nippu Ø 80 mm **putki Ø 32 mm					EI60
nippu Ø 100 mm **putki Ø 32 mm					EI45

Hyväksyntä / Asiakirja	ETA 22/0052, ETA 21/0461
Max. aukon koko	10000 mm x 1000 mm
Palokatkopinnoite / -kitti	Flamro Flammotect A, kivivillalevyn pinnassa paksuus ≥ 0,75 mm.
Palokatkokääre	Flamro NBR-plus 125 mm, taulukon mukaisest. Rautalankakiinnitys.
Kivivillalevy	Kivivillalevy ≥ 60 mm, tiheys min. 150 kg/m³. Asennetaan Flammotect A:lla aukon sisäpuolelle, villalevy voi olla missä kohtaa vain välipohjarakennetta. Tyhjien välien täyttö sullontavillallla.
Kannake	Max. 500 mm yläpuolella välipohjarakennetta.
Tekniikan täyttöaste	Max. 60% aukon pinta-alasta