PK-TUOTE OY TARRANTIE 12 08500 LOHJA PUH. +358 40 4143518 www.pktuote.fi	SUUNN. TYÖN NRO	OSASTOIVARAKENNE EI90	DET FLA2-PL19
	PVM. 09.09.2024 / PIIRTÄJÄ MKY	PALOKATKON PALOLUOKKA EI90 EI120	

KOHDE

SISÄLTÖ
PUTKILÄPIVIENTI BETONI VÄLIPOHJASSA
MUOVIPUTKI

MUUT HUOMIOT:

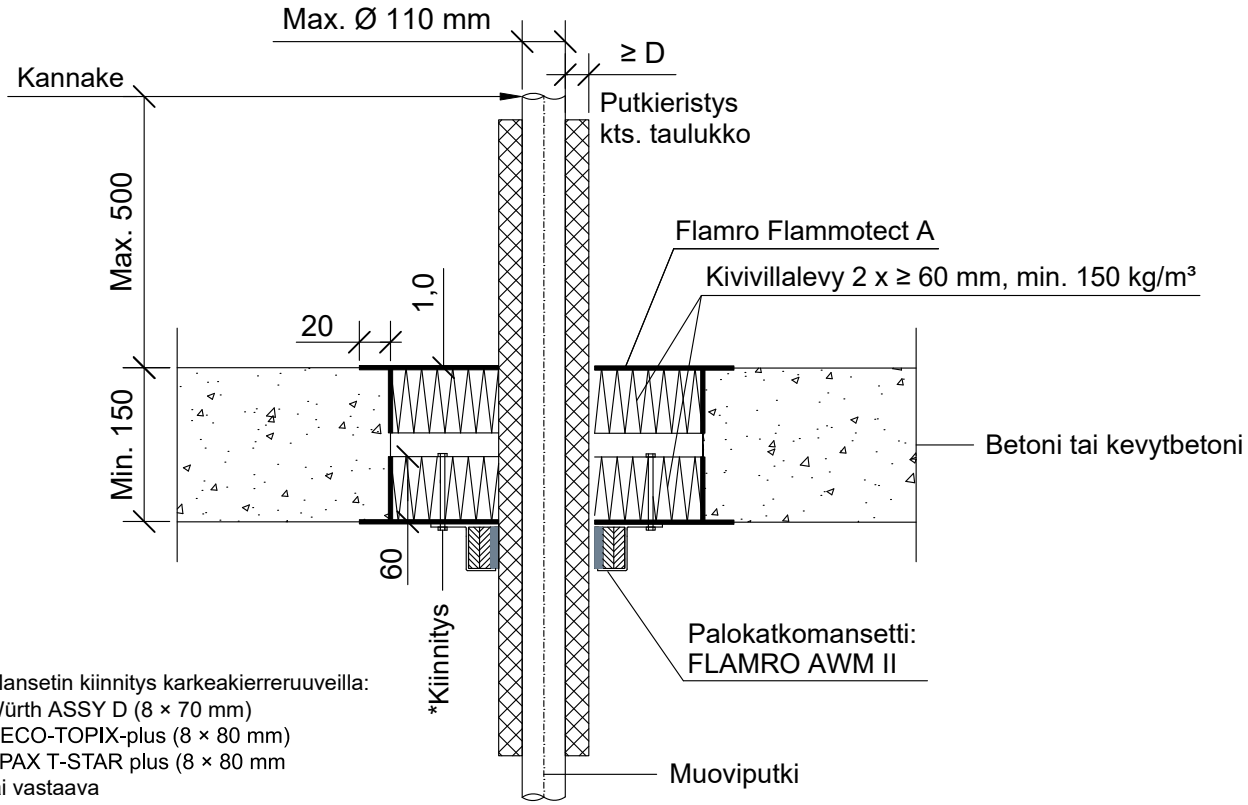

*Mansetin kiinnitys karkeakierreruuveilla:
-Würth ASSY D (8 × 70 mm)
-HECO-TOPIX-plus (8 × 80 mm)
-SPAX T-STAR plus (8 × 80 mm
tai vastaava

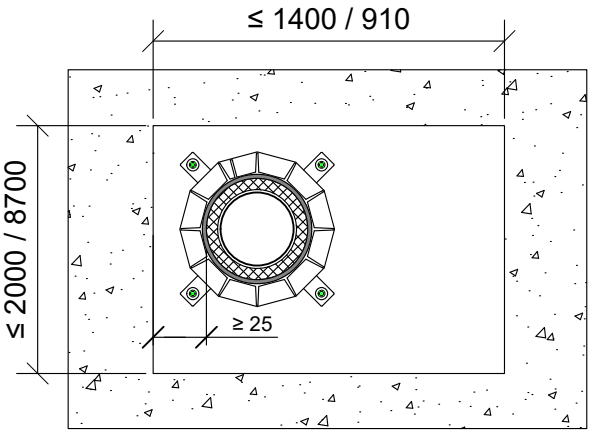

Putkityyppi	Max. putki koko	Solukumieriste paksuus (D)	Paloluokka
Muoviputki PP	Ø 32 - 50 mm	6.0 mm	EI120
		6.0 - 32.0 mm	EI90
	Ø 63 - 75 mm	6.0 mm	EI120
		6.0 - 32.0 mm	EI90
	Ø 90 - 110 mm		EI120

Hyväksyntä / Asiakirja	ETA 22/0052, ETA 17/0753
Max. aukon koko	1400 x 2000 mm / 910 x 8700 mm
Palokatkopinnoite / -kitti	Flamro Flammotect A, kivivillalevyn pinnassa paksuus ≥ 1,0 mm.
Palokatkomansetti	Flamro AWM II
Kivivillalevy	Kivivillalevy ≥ 60 mm, tiheys min. 150 kg/m³. Asennetaan Flammotect A:lla molemmin puolin välipohjarakennetta. Tyhjien välien täyttö sullontavillallla.
Kannake	Max. 500 mm yläpuolella välipohjarakennetta.
Putkieristys	Solukumieriste, eristys jatkuva
Tekniikan täyttöaste	Max. 60% aukon pinta-alasta