**PK-TUOTE OY**
TARRANTIE 12
08500 LOHJA
PUH. +358 40 4143518
www.pktuote.fi

| SUUNN. TYÖN NRO | | OSASTOIVARAKENNE | DET |
|---|---|---|---|
| | | EI90 | FLA2-SS11 |
| PVM. | PIIRTÄJÄ | PALOKATKON PALOLUOKKA | |
| 17.09.2024 | MKY | EI90 | |

KOHDE

SISÄLTÖ
KAAPELILÄPIVIENTI CLT-ELEMENTTISEINÄSSÄ
MUOVISET SUOJAPUTKET

MUUT HUOMIOT:

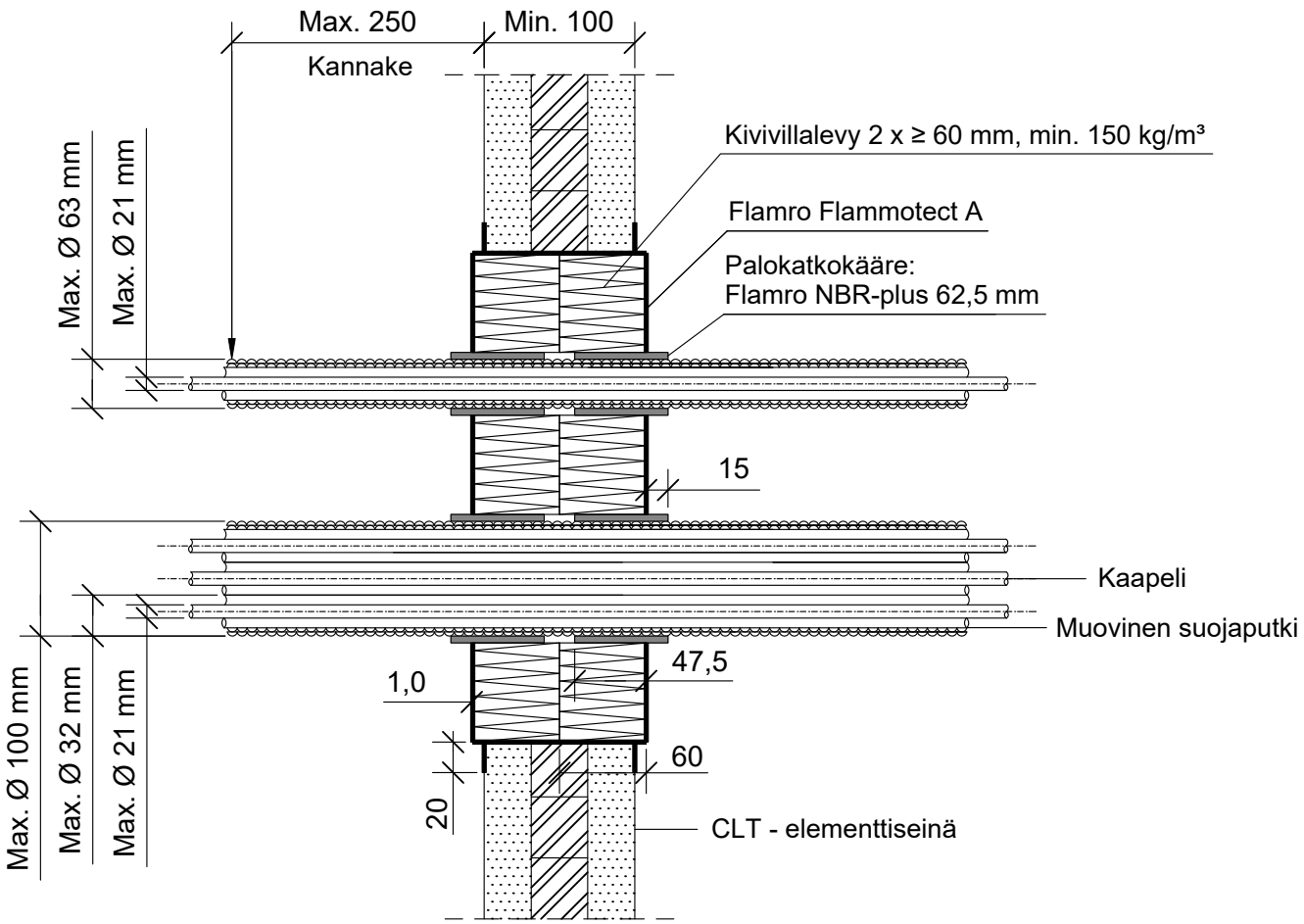


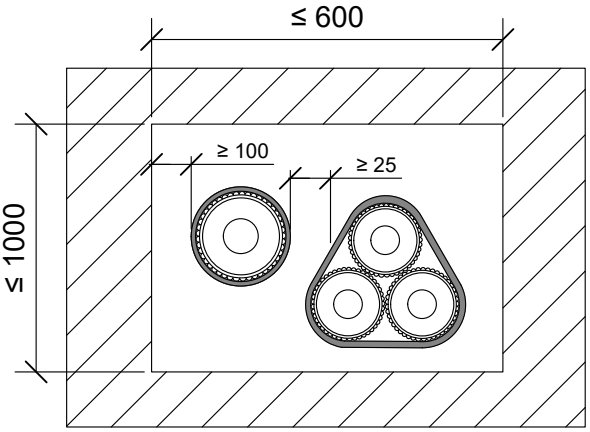


*Pituus molemmin puolin seinärakennetta villalevyn pinnasta.

| Muovinen suojaputki | Palokatkokääre: Flamro NBR-plus | | | | |
|---|---|---|---|---|---|
| Max. koko | Kierrokset | Pituus | Sisäpuolella | *Ulkopuolella | Paloluokka |
| putki Ø 32 mm, kaapeli Ø 21 mm | 1 | 62,5 mm | 47,5 mm | 15 mm | EI120 |
| putki Ø 63 mm, kaapeli Ø 21 mm | 2 | | | | |
| nippu Ø 100 mm, putki Ø 32 mm, kaapeli Ø 21 mm | | | | | |

| | |
|---|---|
| Hyväksyntä / Asiakirja | ETA 22/0052, ETA 21/0461 |
| Max. aukon koko | 600 mm x 1000 mm |
| Palokatkopinnoite / -kitti | Flamro Flammotect A, kivivillalevyn pinnassa paksuus ≥ 1,0 mm. |
| Palokatkokääre | Flamro NBR-plus 62,5 mm, molemmin puolin seinärakennetta. Rautalankakiinnitys. |
| Kivivillalevy | Kivivillalevy ≥ 60 mm, tiheys min. 150 kg/m³.<br>Asennetaan Flammotect A:lla molemmin puolin seinärakennetta.<br>Tyhjien välien täyttö sullontavillallla. |
| Kannake | Max. 250 mm molemmin puolin seinärakennetta. |
| Tekniikan täyttöaste | Max. 60% aukon pinta-alasta |