PK-TUOTE OY TARRANTIE 12 08500 LOHJA PUH. +358 40 4143518 www.pktuote.fi	SUUNN. TYÖN NRO	OSASTOIVARAKENNE EI90	DET **FLA2-SS5**
	PVM. 22.08.2024 / PIIRTÄJÄ MKY	PALOKATKON PALOLUOKKA EI90 EI120	

KOHDE

SISÄLTÖ
KAAPELILÄPIVIENTI BETONISEINÄSSÄ

MUUT HUOMIOT:

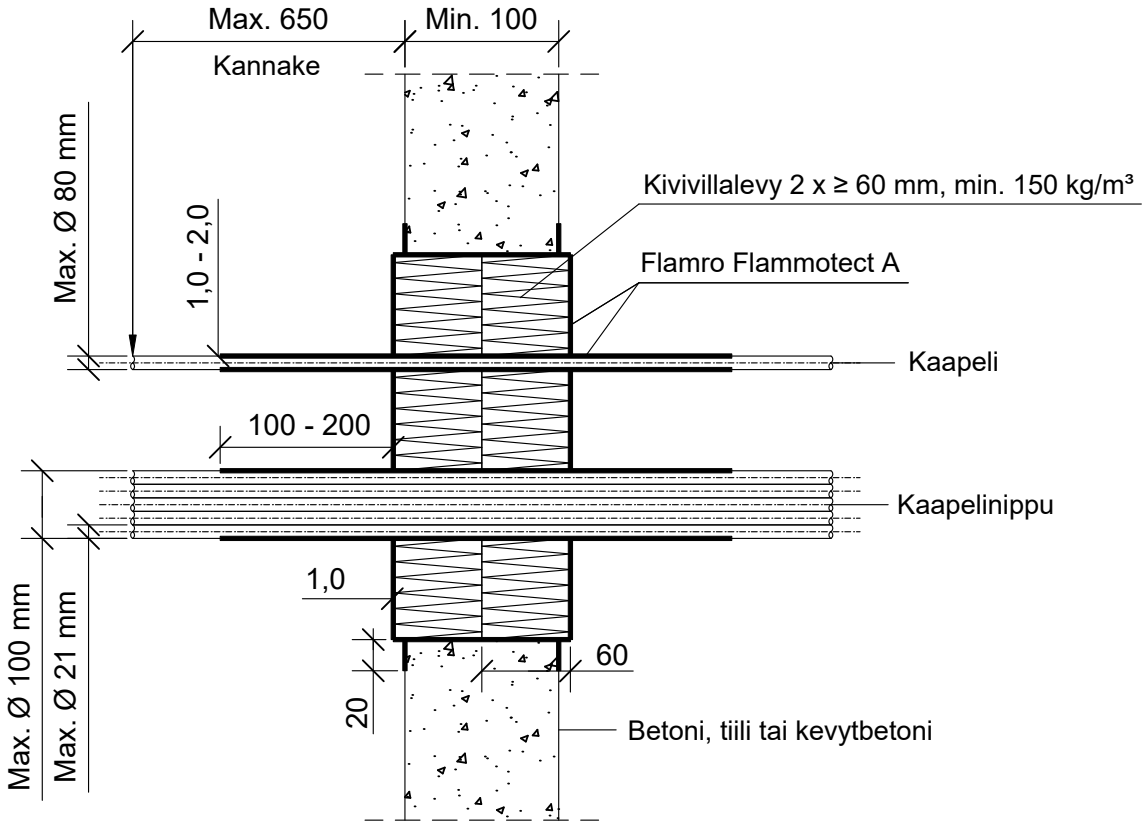

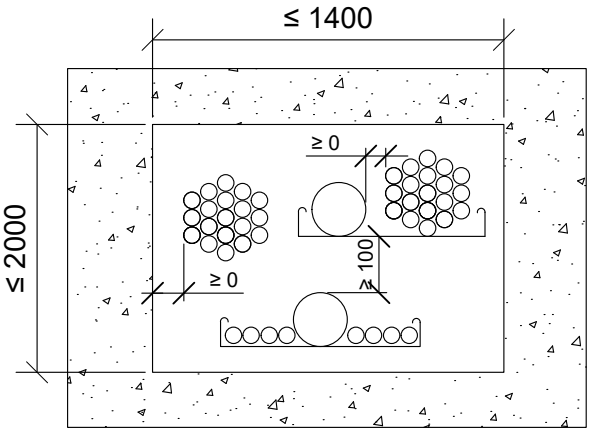

*Pituus molemmin puolin seinärakennetta villalevyn pinnasta, pinnoiteen syvyys villan sisäpuolelle min. 60 mm.

Kaapelit, kaapeliniput.	Palokatkopinnoite: Flamro Flammotect A		
Max. koko	Paksuus	*Pituus	Paloluokka
Ø 21 mm	1,0 mm	100 mm	EI120
Ø 50 mm			EI90
	2,0 mm	200 mm	EI120
Ø 80 mm	1,0 mm	100 mm	EI90
	2,0 mm	200 mm	EI120
Nippu Ø 100 mm, kaapeli Ø 21 mm	1,0 mm	100 mm	

Hyväksyntä / Asiakirja	ETA 22/0052
Max. aukon koko	1400 x 2000 mm
Palokatkopinnoite / -kitti	Flamro Flammotect A, kivivillalevyn pinnassa paksuus ≥ 1,0 mm. Kaapelin pinnoituksen paksuus 1,0 - 2,0 mm, pinnoitus molemmin puolin seinärakennetta.
Kivivillalevy	Kivivillalevy ≥ 60 mm, tiheys min. 150 kg/m³. Asennetaan Flammotect A:lla molemmin puolin seinärakennetta. Tyhjien välien täyttö sullontavillallla.
Kaapelihylly	Kanssa tai ilman.
Kannake	Max. 650 mm molemmin puolin seinärakennetta.
Tekniikan täyttöaste	Max. 60% aukon pinta-alasta