PK-TUOTE OY TARRANTIE 12 08500 LOHJA PUH. +358 40 4143518 www.pktuote.fi	SUUNN. TYÖN NRO	OSASTOIVARAKENNE EI240	DET FLA4-SL1
	PVM. 04.09.2024 / PIIRTÄJÄ MKY	PALOKATKON PALOLUOKKA EI240	

KOHDE

SISÄLTÖ
KAAPELILÄPIVIENTI BETONI VÄLIPOHJASSA

MUUT HUOMIOT:

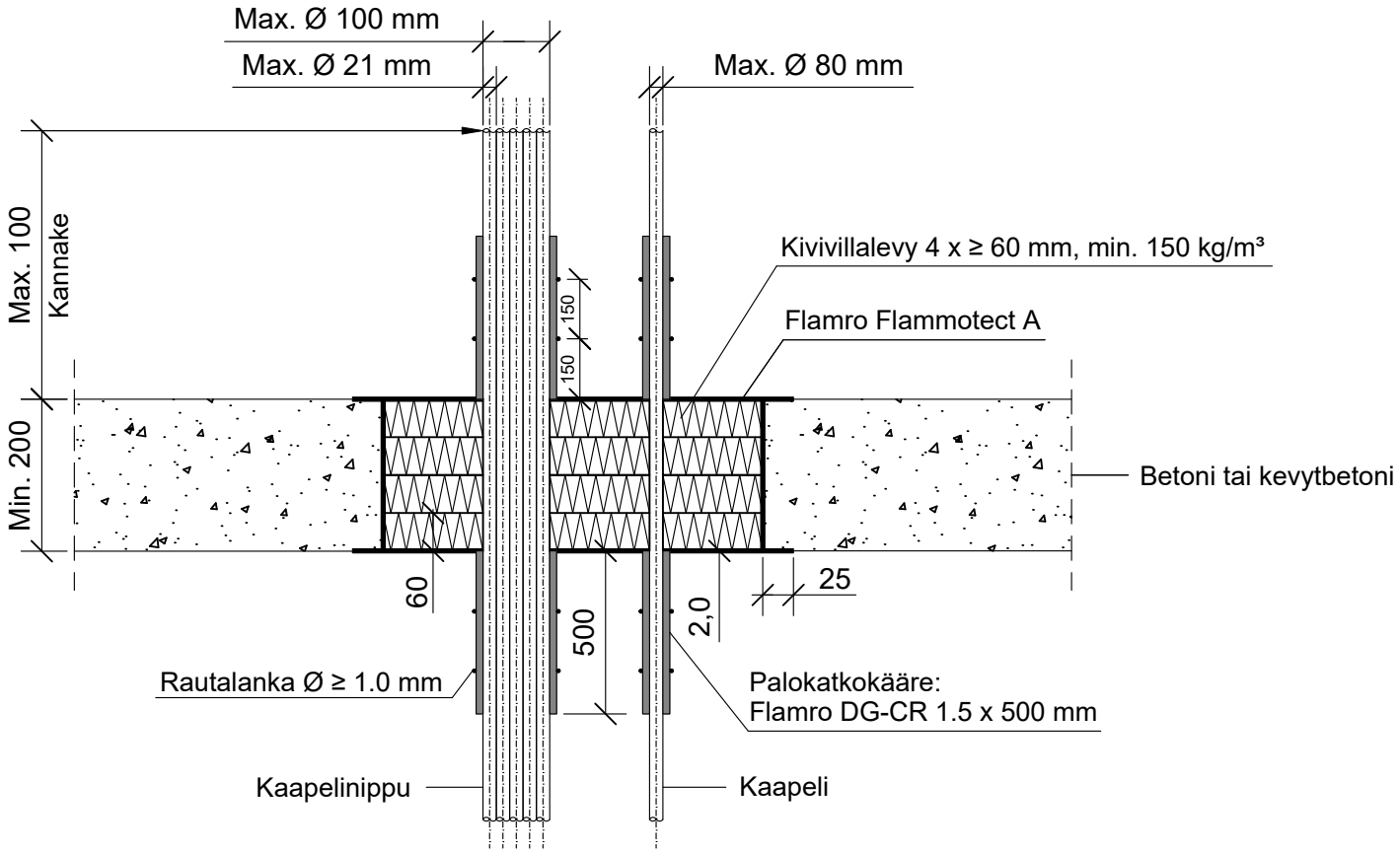

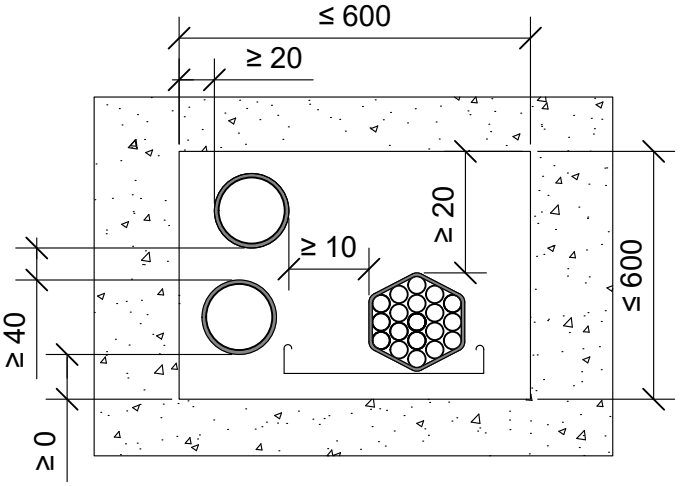

Kaapelit, kaapeliniput	Palokatkokääre: Flamro DG-CR 1.5			
Max. koko	Pituus	Kierrokset	Sisäpuolella	*Ulkopuolella
Ø 80 mm Nippu Ø 100 mm, kaapeli Ø 21 mm	500 mm	2	0 mm	500 mm

Hyväksyntä / Asiakirja	ETA 22/0052, ETA 16/0268
Max. aukon koko	600 x 600 mm
Palokatkopinnoite / -kitti	Flamro Flammotect A, kivivillalevyn pinnassa paksuus ≥ 2,0 mm.
Palokatkokääre	Flamro DG-CR 1.5 x 500 mm, molemmin puolin välipohjarakennetta. Rautalankakiinnitys.
Kivivillalevy	Kivivillalevy ≥ 60 mm, tiheys min. 150 kg/m³. Asennetaan Flammotect A:lla 4 villalevyä sisäpuolelle välipohjarakennetta. Tyhjien välien täyttö sullontavillallla.
Kaapelihylly	Kanssa tai ilman.
Kannake	Max. 100 mm yläpuolella välipohjarakennetta.
Tekniikan täyttöaste	Max. 60% aukon pinta-alasta