PK-TUOTE OY TARRANTIE 12 08500 LOHJA PUH. +358 40 4143518 www.pktuote.fi	SUUNN. TYÖN NRO	OSASTOIVARAKENNE EI90	DET SC-PL13
	PVM. 19.08.2024 / PIIRTÄJÄ MKY	PALOKATKON PALOLUOKKA EI90 EI120	

KOHDE

SISÄLTÖ
PUTKILÄPIVIENTI ONTELOLAATTA VÄLIPOHJASSA
METALLIPUTKI KIVIVILLAERISTEELLÄ

MUUT HUOMIOT:

**Erillinen onteloiden tiivistys / täyttö palamattomalla materiaalilla ennen asennusta tarvittaessa.

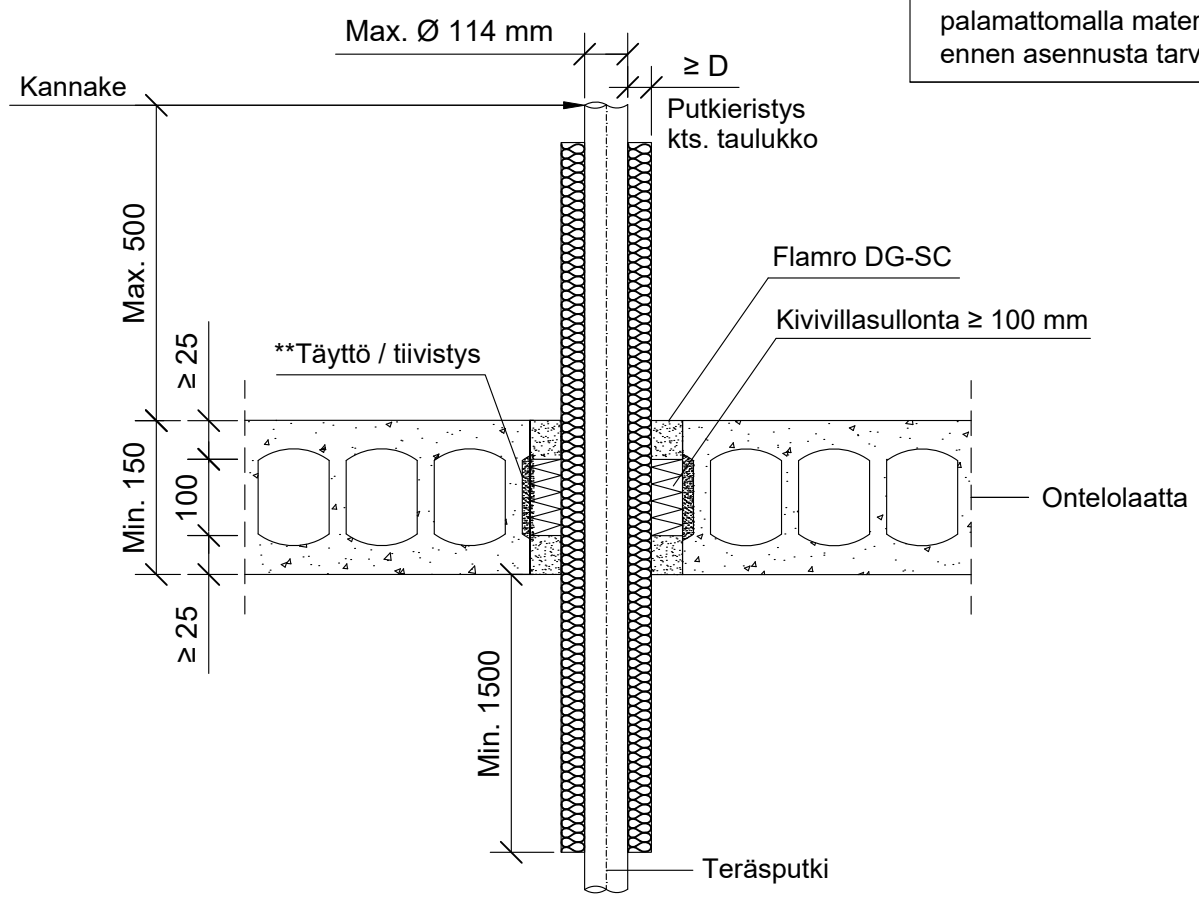

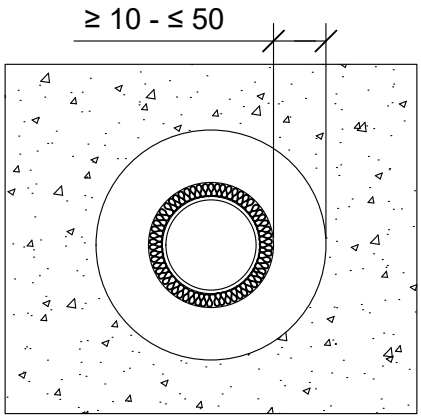

*Pituus molemmin puolin välipohjarakenteen pinnasta.

Teräs, ruostumaton teräs, valurauta tai kupariputki	Putkieristys: Kivivilla ≥ 40 kg/m³		
Max. putki koko	*Pituus	Paksuus (D)	Paloluokka
Ø 54 mm	≥ 1000 mm	≥ 30 mm	EI120
	jatkuva	≥ 20 mm	
Ø 88,9 mm	≥ 1500 mm	≥ 30 mm	EI90
	jatkuva		EI120

Teräs, ruostumaton teräs tai valurautaputki	Putkieristys: Kivivilla ≥ 40 kg/m³		
Max. putki koko	*Pituus	Paksuus (D)	Paloluokka
Ø 54 mm	≥ 1000 mm	≥ 30 mm	EI120
	jatkuva	≥ 20 mm	
Ø 88,9 mm		≥ 30 mm	
Ø 114 mm	≥ 1500 mm		
	jatkuva	≥ 40 mm	

Hyväksyntä / Asiakirja	ETA-19/0704 - 2024-06-24
Aukon koko	Putken halkaisija + min. 20 mm / max. 100 mm
Palokatkomassa	Flamro DG-SC, molemmin puolin välipohjarakennetta min. 25 mm syvyydeltä.
Taustan täyttö	Kivivillasullonta 100 mm
Putkieristys	Kivivilla ≥ 40 kg/m³, sulamispiste ≥ 1000 °C. Rautalankakiinnitys.
Putkityyppi	Metalliputki
Max. putki koko	Max. Ø 114 mm
Kannake	Max. 500 mm yläpuolella välipohjarakennetta.