PK-TUOTE OY TARRANTIE 12 08500 LOHJA PUH. +358 40 4143518 www.pktuote.fi	SUUNN. TYÖN NRO	OSASTOIVARAKENNE EI120	DET SC-SL3
	PVM. 19.08.2024 / PIIRTÄJÄ MKY	PALOKATKON PALOLUOKKA EI120	

KOHDE

SISÄLTÖ
KAAPELILÄPIVIENTI BETONIVÄLIPOHJASSA
KAAPELINIPPU

MUUT HUOMIOT:

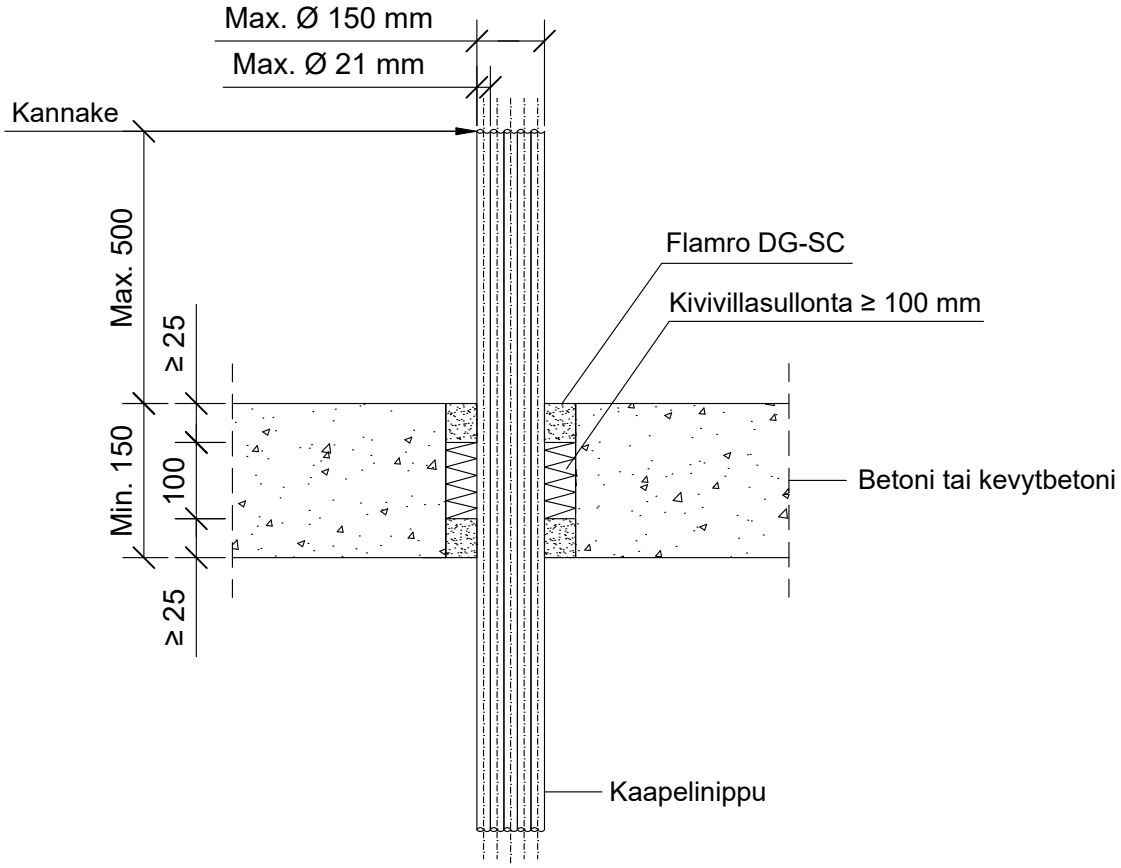

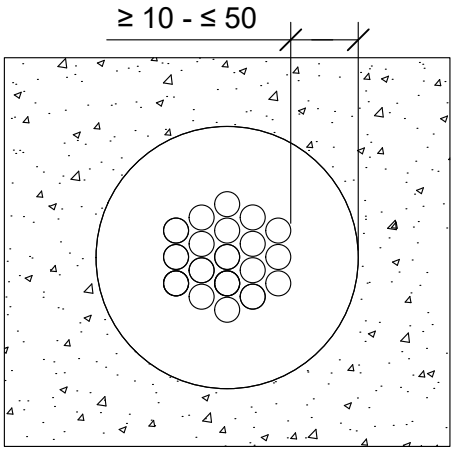

Hyväksyntä / Asiakirja	ETA-19/0704 - 2024-06-24
Aukon koko	Kaapelinipun halkaisija + min. 20 mm / max. 100 mm
Palokatkomassa	Flamro DG-SC, molemmin puolin seinärakennetta min. 25 mm syvyydeltä.
Taustan täyttö	Kivivillasullonta 100 mm
Max. kaapelinippu koko	Max. Ø 150 mm, kaapeli Ø 21 mm
Kannake	Max. 500 mm yläpuolella välipohjarakennetta.