| | | | | |
|---|---|---|---|---|
| **PK-TUOTE OY**<br>TARRANTIE 12<br>08500 LOHJA<br>PUH. +358 40 4143518<br>www.pktuote.fi | SUUNN. TYÖN NRO | | OSASTOIVARAKENNE<br>EI60 | DET<br>SC-SS5 |
| | PVM.<br>19.08.2024 | PIIRTÄJÄ<br>MKY | PALOKATKON PALOLUOKKA<br>EI60 | |

KOHDE

SISÄLTÖ
KAAPELILÄPIVIENTI KIPSILEVYSEINÄSSÄ
MUOVISET SUOJAPUTKET NIPUSSA

MUUT HUOMIOT:

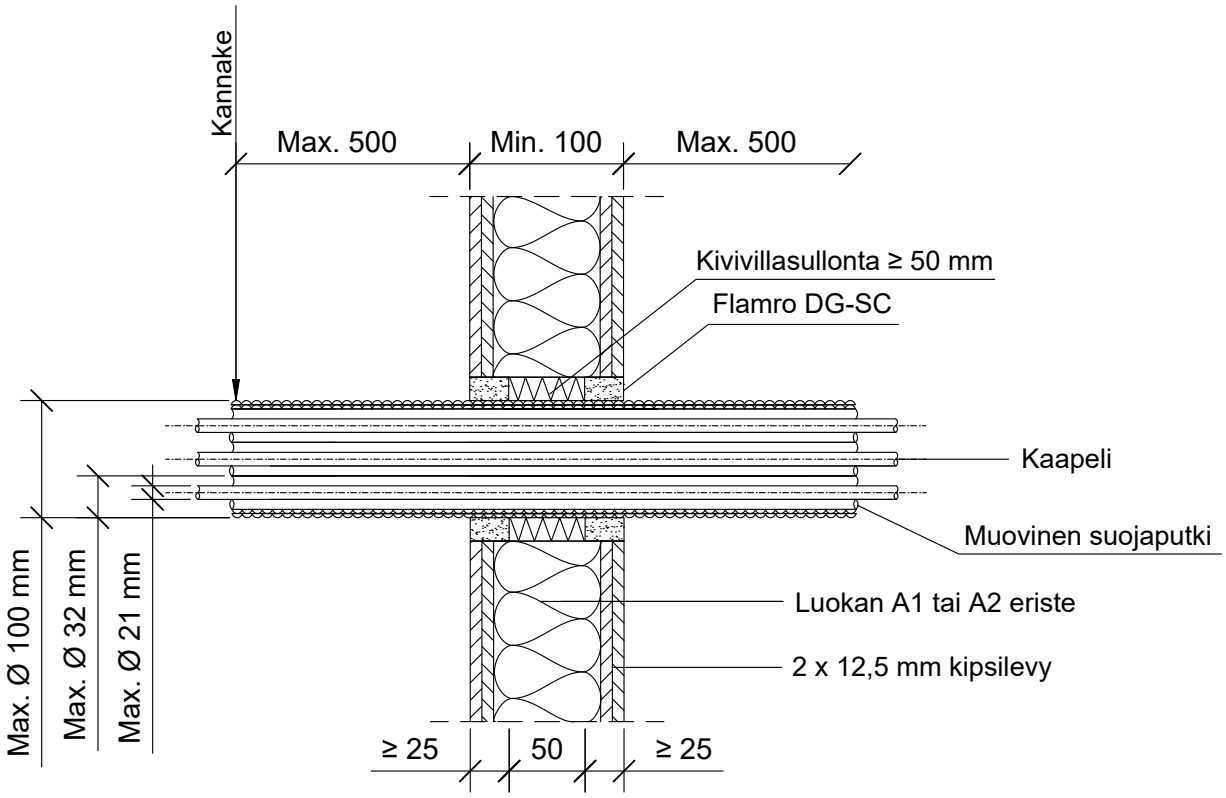


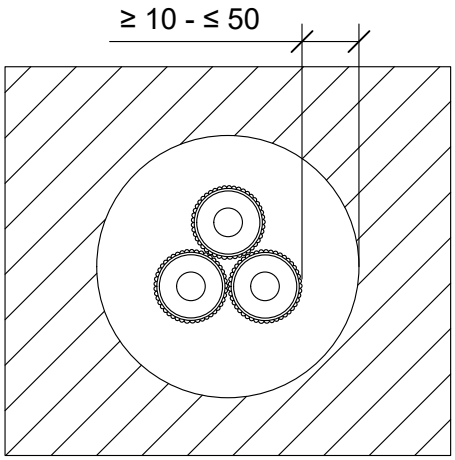


| | |
|---|---|
| Hyväksyntä / Asiakirja | ETA-19/0704 - 2024-06-24 |
| Aukon koko | Suojaputkinipun halkaisija + min. 20 mm / max. 100 mm |
| Palokatkomassa | Flamro DG-SC, molemmin puolin seinärakennetta min. 25 mm syvyydeltä. |
| Taustan täyttö | Kivivillasullonta 50 mm |
| Kannake | Max. 500 mm molemmin puolin seinärakennetta. |
| Max. suojaputkinippu koko | Max. Ø 100 mm, Suojaputki max. Ø 32 mm, kaapeli max. Ø 21 mm |